Saeco

Automatyczny ekspres do kawy

IDEA RST

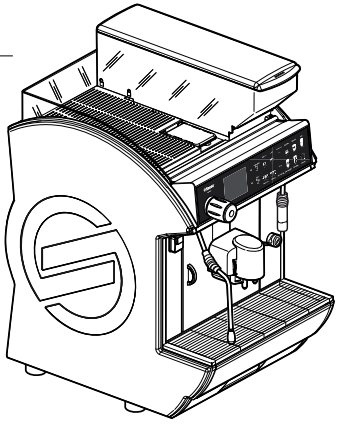

Typ: CAP020/A/B

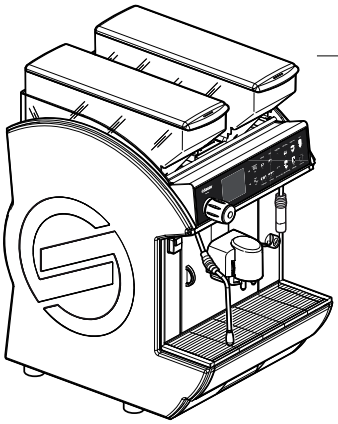

Typ: CAP020B 2M

OBSŁUGA I SERWIS

CE

OSTRZEŻENIE: Instrukcja przeznaczona jest wyłącznie dla personelu dysponującego właściwymi kwalifikacjami.

PL

PODSTAWOWE ELEMENTY

Model LUXE / Model COFFEE / Model CAPPUCCINO

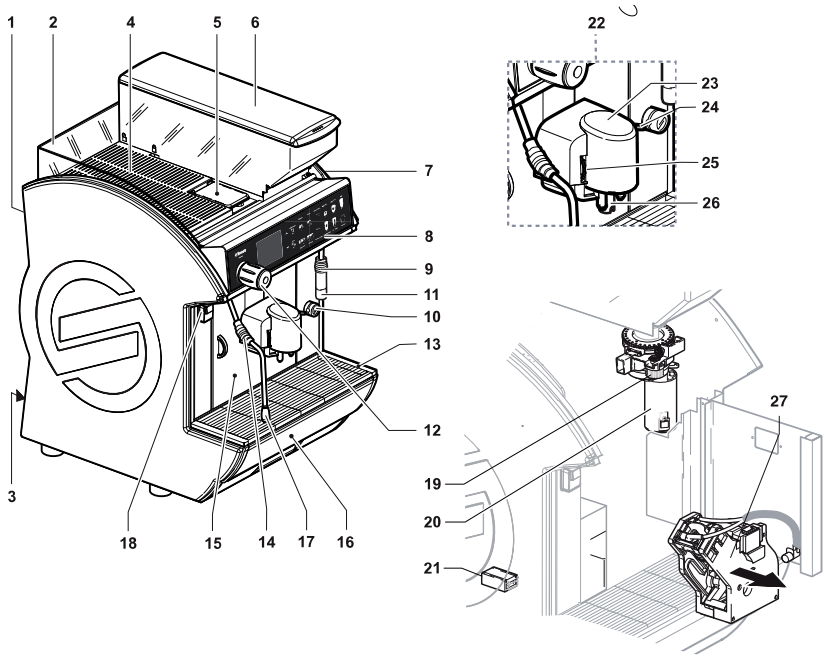

1	Panel lewy	**15**	Drzwiczki
2	Osłona na filiżanki	**16**	Szuflada na fusy
3	Panel tylny	**17**	Końcówka pary (z wyjątkiem modelu COFFEE)
4	Powierzchnia do podgrzewania filiżanek	**18**	Przycisk zasilania „I" funkcje elektryczne aktywne - Ekspres włączony - Światło włączone „O" funkcje elektryczne nieaktywne - Ekspres wyłączony - Światło przycisku „I" wyłączone.
5	Drzwiczki na kawę mieloną		
6	Prawy zasobnik kawy ziarnistej		
7	Panel prawy	**19**	Pokrętło regulacyjne młynka prawego
8	Panel sterowania	**20**	Prawa jednostka młynka do kawy
9	Uchwyt gumowy	**21**	Mechaniczny licznik impulsów Wyświetla liczbę napojów przygotowanych przez ekspres.
10	Zacisk rurki (model CAPPUCCINO)		
11	Końcówka wody gorącej (z wyjątkiem modelu COFFEE)	**22**	Jednostka parzenia kawy
12	Pokrętło wydawania pary (z wyjątkiem modelu COFFEE)	**23**	Pokrywa jednostki parzenia kawy
	Zgodnie z ruchem wskazówek zegara: Strumień pary otwarty	**24**	Regulacja spieniacza do mleka (model CAPPUCCINO)
	Przeciwnie do ruchu wskazówek zegara: Strumień pary zamknięty	**25**	Regulacja temperatury (model CAPPUCCINO)
13	Taca ociekowa	**26**	Końcówka wydawania mleka (model CAPPUCCINO)
14	Guma końcówki pary zapobiegająca oparzeniom	**27**	Jednostka parzenia kawy

Model DUO

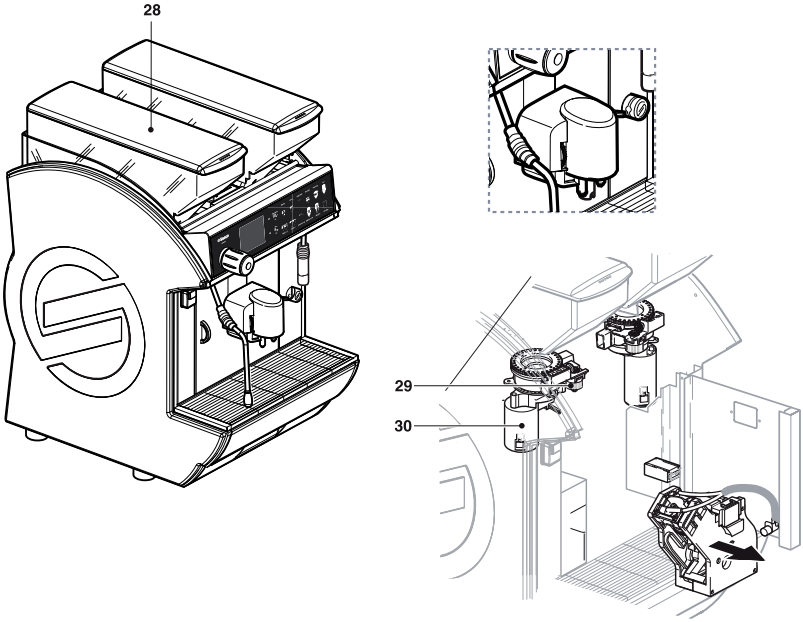

28	Lewy zasobnik kawy ziarnistej
29	Pokrętło regulacyjne młynka lewego
30	Lewa jednostka młynka do kawy

ZASADY BEZPIECZEŃSTWA

⚠ Urządzenie przeznaczone wyłącznie do użytku profesjonalnego.

⚠ To urządzenie nie może być instalowane na zewnątrz. Nie umieszczać w miejscu, w którym panuje temperatura poniżej 2°C lub powyżej 32°C oraz w miejscach, w których panuje wysoka wilgotność lub zapylenie.

⚠ Nie instalować urządzenia w miejscach, w których mogą być stosowane strumienie wody pod ciśnieniem.

⚠ Dopilnować, aby urządzenie zostało zainstalowane na płaskiej powierzchni wytrzymującej jego ciężar (zob. część „Specyfikacja techniczna") i zostawić co najmniej 30 cm wolnej przestrzeni wokół ekspresu.

⚠ Zabronione jest: korzystanie ze strumienia wody pod ciśnieniem do czynności czyszczenia.

⚠ Urządzenie można instalować wyłącznie w miejscach, w których może być ono nadzorowane przez wykwalifikowany personel.

⚠ Korzystanie z urządzenia przez dzieci powyżej 8-go roku życia i przez osoby z ograniczeniami zdolności fizycznych, umysłowych lub sensorycznych lub przez osobę z brakiem doświadczenia i umiejętności jest dopuszczalne pod warunkiem właściwego nadzoru lub poinstruowania tych osób w zakresie właściwego stosowania urządzenia i zrozumienia związanych z tym zagrożeń.

⚠ Dzieciom nie wolno używać urządzenia do zabawy.

⚠ Dzieci nie mogą wykonywać żadnych czynności czyszczenia ani serwisowania bez właściwego nadzoru.

⚠ Przed podłączeniem urządzenia do instalacji wodociągowej należy zapoznać się z właściwymi przepisami obowiązującymi w danym kraju i przestrzegać tych przepisów.

⚠ Jeżeli kabel zasilający jest uszkodzony, musi zostać wymieniony przez producenta, jego autoryzowany punkt serwisowy lub przez odpowiednio wykwalifikowany personel, aby zapobiec wszelkim zagrożeniom.

⚠ Zaleca się zainstalowanie wyłącznika różnicowoprądowego, którego znamionowy prąd różnicowy nie przekracza 30 mA.

⚠ Podłączyć urządzenie do sieci wody pitnej o ciśnieniu od 0,15 MPa do 0,8 MPa (1,5 i 8 bar); zob. dane na tabliczce znamionowej.

⚠ W przypadku demontażu rurki do napełniania należy założyć nowy zestaw rurek dostarczony wraz z urządzeniem zamiast starego.

⚠ Dostęp do powierzchni wewnętrznych ograniczony jest do osób dysponujących wiedzą i doświadczeniem w korzystaniu z urządzenia, w szczególności w zakresie dotyczącym bezpieczeństwa i higieny.

⚠ Nigdy nie należy czyścić powierzchni wewnętrznych ekspresu z włączonym zasilaniem lub z wtyczką włożoną do gniazdka. W żadnym wypadku nie należy stosować strumieni wody pod ciśnieniem ani detergentów.

SPIS TREŚCI

PODSTAWOWE ELEMENTY 60

1 WPROWADZENIE DO INSTRUKCJI 65
1.1 WSTĘP 65
1.2 STOSOWANE SYMBOLE 67

2 INFORMACJE O URZĄDZENIU 68
2.1 INFORMACJE DLA UŻYTKOWNIKA 68
2.2 PRZEZNACZENIE URZĄDZENIA 68
2.3 DANE IDENTYFIKACYJNE URZĄDZENIA 69
2.4 SPECYFIKACJA TECHNICZNA 70

3 BEZPIECZEŃSTWO 71
3.1 WSTĘP 71
3.2. OGÓLNE ZASADY BEZPIECZEŃSTWA 71
3.3 WYMAGANIA WOBEC OPERATORA 72
3.4 ZABEZPIECZENIA 73
3.5 ZAGROŻENIA NIEUNIKNIONE 73

4 PRZENOSZENIE I PRZECHOWYWANIE 74
4.1 ROZŁADUNEK I PRZENOSZENIE 74
4.2 PRZECHOWYWANIE 74

5 INSTALACJA 75
5.1 OSTRZEŻENIA 75
5.2 ROZPAKOWANIE I POSADOWIENIE 76
5.3 PODŁĄCZENIE DO INSTALACJI WODOCIĄGOWEJ 77
5.4 PODŁĄCZENIE DO INSTALACJI ELEKTRYCZNEJ 78

6 OPIS ELEMENTÓW STEROWANIA 81
6.1 ELEMENTY STEROWANIA 81

7 NAPEŁNIANIE I URUCHAMIANIE 84
7.1 NAPEŁNIANIE KAWĄ ZIARNISTĄ 84
7.2 UZUPEŁNIANIE KAWY MIELONEJ 84
7.3 REGULACJA SPIENIANIA MLEKA 84
7.4 REGULACJA TEMPERATURY 85
7.5 REGULACJA MIELENIA KAWY 85
7.6 PIERWSZE URUCHOMIENIE URZĄDZENIA 86
7.7 MYCIE CZĘŚCI MAJĄCYCH KONTAKT Z ŻYWNOŚCIĄ 86
7.8 KORZYSTANIE Z URZĄDZENIA 86

8 MENU PROGRAMOWANIA I SERWISU 87
8.1 OPIS PRZYCISKÓW DO FAZY PROGRAMOWANIA 87
8.2 MENU PROGRAMOWANIA 88

9 EKSPLOATACJA I KORZYSTANIE 97
9.1 STANY EKSPRESU 97
9.2 URUCHAMIANIE RĘCZNE 98
9.3 ZAPROGRAMOWANE URUCHAMIANIE AUTOMATYCZNE 98
9.4 ROZRUCH TYMCZASOWY W STANIE UŚPIENIA 98
9.5 WYBÓR NAPOJÓW 98
9.6 PARA 101
9.7 PROGRAMOWANIE PRZYCISKÓW PARZENIA 102
9.8 KOMUNIKATY NA WYŚWIETLACZU 102
9.9 WYŁĄCZANIE URZĄDZENIA 103

10 CZYSZCZENIE I SERWIS 104
10.1 UWAGI OGÓLNE DOTYCZĄCE POPRAWNEJ EKSPLOATACJI 104
10.2 CZYSZCZENIE I SERWIS PLANOWY 105
10.3 SERWIS NIEPLANOWY 109

11 ROZWIĄZYWANIE PROBLEMÓW 112

12 PRZECHOWYWANIE - UTYLIZACJA 113
12.1 ZMIANA LOKALIZACJI 113
12.2 PRZERWY W UŻYTKOWANIU I PRZECHOWYWANIE 113

13 INSTRUKCJE DOTYCZĄCE UTYLIZACJI ZUŻYTEGO URZĄDZENIA 114

1 WPROWADZENIE DO INSTRUKCJI

1.1 Wstęp

☞ Ta instrukcja obsługi stanowi nieodłączny element urządzenia i musi być przechowywana w znanym i łatwo dostępnym miejscu, w dobrych warunkach, przez cały okres eksploatacji urządzenia (także po przeniesieniu własności). Jej celem jest przedstawienie wszystkich informacji niezbędnych do prawidłowego i bezpiecznego korzystania z urządzenia.

☞ W razie zgubienia lub zniszczenia instrukcji należy skontaktować się z Autoryzowanym Punktem Serwisowym w celu uzyskania kopii, ze wskazaniem modelu i roku produkcji urządzenia.

☞ Autoryzowane Punkty Serwisowe służą również pomocą w zakresie objaśnień technicznych, informacji o sposobie korzystania, świadczą usługi pomocy technicznej i zaopatrują wczęści zamienne.

☞ Treść instrukcji w całości stworzono z myślą o zagwarantowaniu eksploatacji urządzenia w możliwie najbezpieczniejszy sposób dla użytkowników, samego urządzenia i środowiska. Umożliwia łatwe diagnozowanie usterek i nienormalnych stanów pracy poprzez przeprowadzanie prostych kontroli i serwisowanie zgodnie z instrukcjami podanymi poniżej oraz z obowiązującymi zasadami bezpieczeństwa i higieny.

☞ Należy starannie przeczytać instrukcję w stopniu zapewniającym jednoznaczne zrozumienie treści przed przystąpieniem do jakichkolwiek czynności.

☞ Każdy użytkownik urządzenia zobowiązany jest do starannego zapoznania się z tą instrukcją.

☞ Producent zastrzega sobie prawo do zmodyfikowania i ulepszenia opisanych modeli bez uprzedzenia.

☞ W razie zaistnienia szczególnej potrzeby należy skontaktować się z dystrybutorem, importerem krajowym (jeżeli dotyczy) lub producentem.

☞ Wszystkie prawa do tej instrukcji są zastrzeżone na rzecz SAECO Vending S.p.A.. Wszelkie kopiowanie lub ujawnianie całości lub części bez wyraźnej pisemnej zgody jest całkowicie zabronione.

☞ Przed przeprowadzeniem jakiejkolwiek czynności należy zapoznać się z tą instrukcją.

Producent: SaGa Coffee S.p.A.
Località Casona, 1066 - 40041 Gaggio Montano Bologna, Włochy

Wyrób wyprodukowany przez SaGa Coffee s.p.a. i sprzedawany w imieniu własnym. SaGa Coffee S.p.A. jest gwarantem produktu. Saeco jest znakiem towarowym zastrzeżonym na rzecz Koninklijke Philips N.V., a na jego użytkowanie uzyskano zezwolenie Koninklijke Philips N.V.

1.2 Stosowane symbole

Instrukcja zawiera różnego rodzaju ostrzeżenia zwracające uwagę na zagrożenia i wymagane kwalifikacje.

Każdemu symbolowi towarzyszy komunikat opisujący postępowanie i zawierający informacje praktyczne.

Ostrzeżenie

Informacje o bezpieczeństwa użytkownika i urządzenia.

Zakaz

Stosowany do zwrócenia uwagi na czynności/operacje, których nie należy wykonywać.

Ważne

Zwraca uwagę na szczególnie istotną kwestię.

Wyłączyć urządzenie

Operacje, które należy przeprowadzać z odłączonym zasilaniem.

Użytkownik

Operacje przeprowadzane przez użytkownika urządzenia.

Technik serwisu

Operacje przeprowadzane wyłącznie przez osoby odpowiedzialne za przeprowadzanie serwisu nieplanowego i napraw.

2 INFORMACJE O URZĄDZENIU

2.1 Informacje dla użytkownika

☞ Urządzenie musi być zainstalowane w dobrze oświetlonym, zadaszonym i suchym miejscu na blacie, który wytrzyma ciężar urządzenia.

W celu zapewnienia prawidłowego działania i niezawodności należy przestrzegać następujących zaleceń:

- temperatura otoczenia: od +2°C do +32°C;
- maksymalna dopuszczalna wilgotność: 80% (bez kondensacji).

W przypadku instalacji specjalnych, które nie są objęte tą instrukcją należy skontaktować się z dystrybutorem lub miejscowym importerem. Jeżeli jest to niemożliwe, należy skontaktować się z producentem.

W razie zaistnienia szczególnej potrzeby należy skontaktować się z dystrybutorem lub importerem krajowym. Jeżeli jest to niemożliwe, należy skontaktować się z producentem.

Dział producenta ds. obsługi klienta służy pomocą w razie wątpliwości co do prawidłowej eksploatacji urządzenia.

Jeżeli kabel zasilający jest uszkodzony, musi zostać wymieniony przez producenta lub przez punkt serwisowy, lub, ewentualnie, przez osobę o podobnych kwalifikacjach.

AUTORYZOWANY PUNKT SERWISOWY służy pomocą w przekazywaniu objaśnień lub informacji dotyczącej prawidłowości użytkowania urządzenia oraz realizacji zamówień na części zamienne i pomoc techniczną.

Producent zastrzega sobie prawo do dokonywania zmian w urządzeniu bez uprzedzenia.

Wszystkie prawa do powielania tej instrukcji są zastrzeżone na rzecz producenta.

Technik serwisu zobowiązany jest do zapoznania się z i przestrzegania ostrzeżeń związanych z bezpieczeństwem zawartych w niniejszej instrukcji w celu zapewnienia, aby czynności instalacyjne, rozruchowe, operacyjne i serwisowe przeprowadzane były z zachowaniem całkowitego bezpieczeństwa.

2.2 Przeznaczenie urządzenia

Urządzenia przedstawione w niniejszej instrukcji zostały zaprojektowane, wyprodukowane i zaopatrzone w zabezpieczenia w celu automatycznego parzenia (w sposób zaprogramowany) następujących napojów:

- z kawy ziarnistej mielonej w urządzeniu;
- z kawy wcześniej zmielonej (z wyjątkiem modelu DUO);
- z mleka i kawy ziarnistej mielonej w urządzeniu (dotyczy modelu CAPPUCCINO).
- wody gorącej i pary (z wyjątkiem modelu COFFEE) do sporządzania i podgrzewania napojów.
- gorącego mleka (model CAPPUCCINO).

Korzystanie z urządzenia w innych celach jest traktowane jako niebezpieczne i użycie niezgodnie z przeznaczeniem.

⛔ Nie należy umieszczać wewnątrz urządzenia żadnych produktów, które mogą stać się niebezpieczne pod wpływem temperatury.

☞ Wykorzystanie niezgodne z przeznaczeniem skutkuje unieważnieniem wszelkich form gwarancji, zwalniając producenta z odpowiedzialności za szkody rzeczowe i/lub obrażenia cielesne.

Następujące czynności są również traktowane jako wykorzystanie niezgodne z przeznaczeniem:

- wykorzystanie w celu innym przeznaczenie urządzenia i/lub z użyciem metod innych niż przedstawione w instrukcji;
- czynność przeprowadzona na urządzeniu z naruszeniem postanowień instrukcji;
- manipulowanie przy częściach i/lub zabezpieczeniach, na które producent nie udzielił uprzedniej zgody i przeprowadzone przez nieupoważnione osoby;
- umieszczanie urządzenia w miejscach innych niż wskazane w tej instrukcji.

2.3 Dane identyfikacyjne urządzenia

Urządzenie identyfikowane jest na podstawie nazwy modelu i numeru seryjnego umieszczonego na specjalnej tabliczce.

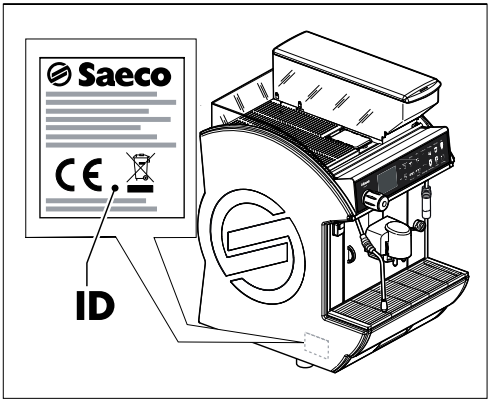

Tabliczka zawiera następujące dane:

- nazwa producenta;
- znaki zgodności;
- model;
- numer seryjny;
- rok i miesiąc produkcji;
- napięcie zasilania (V);
- częstotliwość zasilania (Hz);
- zużycie energii elektrycznej (W);
- liczba faz zasilania elektrycznego (PH);
- ciśnienie dopuszczalne w instalacji wodociągowej (MPa);
- kod urządzenia.

Wszelkie manipulacje przy tabliczce znamionowej lub jej modyfikacje są absolutnie zabronione.

Podczas kontaktu z serwisem technicznym należy zawsze odwoływać się do tej tabliczki poprzez wskazanie danych technicznych na niej przedstawionych.

W przypadku każdego wniosku do Autoryzowanego Punktu Serwisowego należy wskazać model i numer seryjny.

2.4 Specyfikacja techniczna

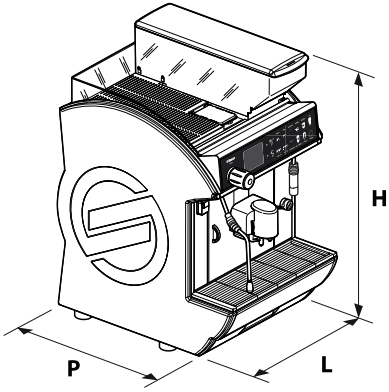

Wymiary (szer. x wys. x gł.)		410 x 695 x 550 mm
Napięcie zasilania		230 V/400 V 2 N
Długość kabla zasilania		1500 mm
Zużycie energii elektrycznej	Model LUXE	Zob. tabliczka znamionowa
	Model COFFEE	Zob. tabliczka znamionowa
	Model CAPPUCCINO	Zob. tabliczka znamionowa
	Model DUO	Zob. tabliczka znamionowa
Ciśnienie w instalacji wodociągowej		Zob. ciśnienie na tabliczce znamionowej
A-ważony poziom ciśnienia akustycznego		poniżej 70 dB
Masa	Model LUXE	53 kg
	Model COFFEE	45 kg
	Model CAPPUCCINO	54 kg
	Model DUO	58,5 kg
Pojemność zasobnika kawy ziarnistej.		2 kg

UWAGA
Urządzenia można skonfigurować na każdy z podanych rodzajów parzenia. Większość części elektrycznych zasilanych jest napięciem 24 V pr. st.

Jednostka parzenia kawy

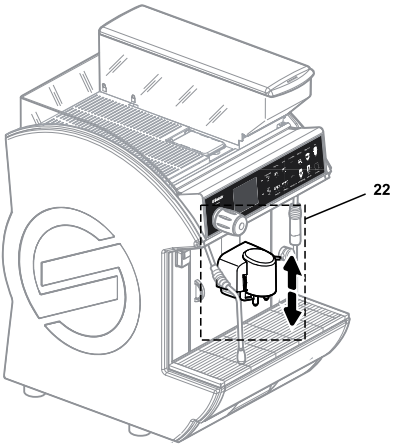

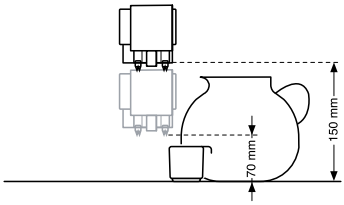

22 Jednostka parzenia kawy

Położenie tej jednostki można wyregulować w zależności od wysokości wykorzystywanego pojemnika.
Możliwe jest przesunięcie końcówki wydawania w położenie wysokie lub niskie.
W ten sposób można uzyskać wiele wysokości parzenia.

Jednostka spieniania

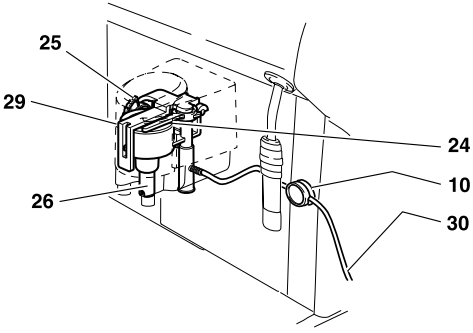

Jednostka spieniania składa się z:

10 zacisku rurki
24 regulacji stopnia spieniania
25 regulacji temperatury
26 końcówki wydawania mleka
29 spieniacza
30 rurki zasysającej mleko

3 BEZPIECZEŃSTWO

3.1 Wstęp

Zgodnie z właściwymi normami i przepisami, SAECO VENDING przygotował w swojej siedzibie zestaw danych technicznych dotyczących urządzenia Idea RST, uwzględniając na etapie projektowania następujące normy:

- EN 55014
- EN 6100-3-2
- EN 61000-3-3
- EN 61000-4-2
- EN 61000-4-3
- EN 61000-4-4
- EN 61000-4-5
- EN 61000-4-11
- EN 60335-2-75
- EN 60335-1

3.2 Ogólne zasady bezpieczeństwa

Zabronione jest:

- wyłączanie zabezpieczeń zainstalowanych na urządzeniu;
- przeprowadzanie czynności serwisowych na urządzeniu bez wyjęcia kabla zasilającego z gniazdka;
- instalowanie urządzenia na zewnątrz. Zalecane jest umieszczenie go w suchym miejscu, w którym temperatura nie spada poniżej 2°C, tak by zapobiec ewentualnemu zamarznięciu.
- korzystanie z urządzenia w calach innych niż wskazane w umowie sprzedaży i w tej instrukcji;
- podłączanie urządzenia do sieci elektrycznej za pośrednictwem rozgałęźników i przedłużaczy;
- korzystanie ze strumienia wody pod ciśnieniem do czyszczenia.

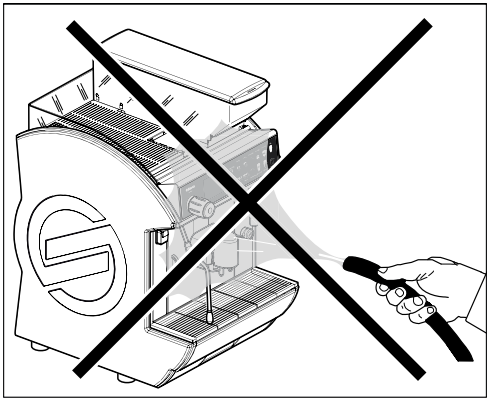

Należy:

- sprawdzić zgodność zasilania elektrycznego;
- stosować oryginalne części zamienne;
- starannie zapoznać się ze wskazówkami zawartymi w tej instrukcji i w załączonych dokumentach;
- stosować środki ochrony indywidualnej podczas przeprowadzania instalacji, prób i serwisu.
- Stosować nowy zestaw uszczelek za każdym razem, kiedy urządzenie jest rozłączane i podłączane do instalacji wodociągowej.

Środki ostrożności zapobiegające błędom ludzkim:

- zapoznać operatora z zasadami bezpieczeństwa;
- przenosić urządzenie, zapakowane bądź nie, z pełnym zachowaniem zasad bezpieczeństwa;
- dokładnie zapoznać się z procedurami instalacyjnymi, prawidłową eksploatacją i jej ograniczeniami;
- demontować urządzenie z pełnym zachowaniem zasad bezpieczeństwa, zgodnie z obowiązującymi przepisami o ochronie zdrowia pracowników i środowiska.

Aby zapobiec kontaktowi pozostałości po obróbce mechanicznej z napojami, należy wydać około 0,5 l wody z każdej instalacji przed rozpoczęciem właściwego użytkowania urządzenia. Wydawane napoje mogą być spożywane dopiero po przeprowadzeniu tej czynności.

Nie instalować urządzenia w miejscach, w których mogą być stosowane strumienie wody pod ciśnieniem.

Urządzenie można instalować wyłącznie w miejscach, w których może być ono nadzorowane przez wykwalifikowany personel.

W razie awarii lub nieprawidłowego działania należy korzystać wyłącznie z usług wykwalifikowanego personelu obsługi technicznej.

Producent nie ponosi odpowiedzialności za szkody osobowe lub rzeczowe wynikające z nieprzestrzegania zasad bezpieczeństwa przedstawionych w tej części.

3.3 Wymagania wobec operatora

W celu zapewnienia bezpieczeństwa urządzenia konieczne jest istnienie dwóch poziomów operatorów z różnymi kwalifikacjami:

Użytkownik

Osoba obsługująca i dbająca o urządzenie. Użytkownik jest uprawniony do: uruchamiania urządzenia, regulacji parametrów eksploatacji, wyłączania urządzenia, napełniania urządzenia, opróżniania tacek i czyszczenia zewnętrznych powierzchni urządzenia. W razie stwierdzenia nieprawidłowości w działaniu urządzenia użytkownik musi zwrócić się o pomoc do Technika serwisu.

Użytkownik nie może wykonywać czynności wskazanych w tej instrukcji w charakterze Technika serwisu.

Technik serwisu

Osoba, do której obowiązków należą czynności instalacji, regulacji, konfiguracji i, ogólnie rzecz biorąc, czynności serwisowych.

Dostęp do powierzchni wewnętrznych ograniczony jest do osób dysponujących wiedzą i doświadczeniem w korzystaniu z urządzenia, w szczególności w zakresie dotyczącym bezpieczeństwa i higieny.

3.4 Zabezpieczenia

Urządzenia będące przedmiotem tej instrukcji zostały wyprodukowane zgodnie z właściwymi obowiązującymi przepisami europejskimi, wszystkie jego potencjalnie niebezpieczne części można zatem traktować jako bezpieczne.

- Każde ciśnienie dodatnie w instalacji wodnej wytwarzania pary i gorącej wody wykrywane jest przez 3 zawory bezpieczeństwa.
- Termostat zapobiega przegrzaniu się kociołków.
- Położenie szuflady na odpady kawy i drzwiczek (zob. „Podstawowe elementy") kontrolowane jest przez dwa mikroprzełączniki zatrzymujące urządzenie, kiedy jeden z elementów nie znajduje się w prawidłowym położeniu (na wyświetlaczu pojawi się informacja o elemencie znajdującym się w nieprawidłowym położeniu).
- Elektryczny licznik impulsów i mechaniczny licznik impulsów zapamiętują liczbę przygotowanych napojów i umożliwiają zaprogramowanie serwisu planowego.

Końcówki wydawania gorącej wody i pary
(z wyjątkiem modelu COFFEE)

- Końcówki wydawania gorącej wody i pary wyposażone są w specjalne gumowe uchwyty, które można chwycić i wyregulować nawet jeżeli są gorące (zob. „Podstawowe elementy").

3.5 Zagrożenia nieuniknione

Należy stosować wyłącznie pojemniki wykonane z materiałów odpowiednich do kontaktu z żywnością.

Specyfikacja techniczna urządzeń przedstawiona w tej instrukcji nie chroni użytkownika przed bezpośrednimi strumieniami pary lub gorącej wody (z wyjątkiem modelu COFFEE).

Niebezpieczeństwo oparzeń.

Podczas wydawania gorącej wody i pary nie należy kierować strumienia w stronę innych osób lub samego siebie.

Należy trzymać końcówkę wyłącznie z zastosowaniem odpowiednich środków ochrony przed oparzeniami.

Jeżeli powierzchnia do podgrzewania filiżanek zostanie aktywowana, powierzchnia ta może być gorąca.

4 PRZENOSZENIE I PRZECHOWYWANIE

4.1 Rozładunek i przemieszczanie

Czynności rozładunku z pojazdu transportowego i przemieszczania urządzenia mogą być przeprowadzane wyłącznie przez wykwalifikowane osoby z użyciem odpowiedniego sprzętu.

Urządzenie należy zawsze utrzymywać w położeniu pionowym.

Nie należy:

- wlec urządzenia;
- przewracać lub kłaść urządzenia podczas transportu i przemieszczania;
- wstrząsać urządzeniem;
- pozostawiać urządzenie wystawione na działanie niekorzystnych warunków atmosferycznych, na obszarach wilgotnych i blisko źródeł ciepła.

4.2 Przechowywanie

Jeżeli urządzenie nie zostanie zainstalowane w krótkim czasie, a ma być przechowywane przez dłuższy czas, należy je przechowywać w zadaszonym miejscu zgodnie z następującymi zasadami:

- opakowane urządzenie należy przechowywać na zamkniętej, suchej powierzchni w temperaturze od 1°C do 40°C;
- nie należy umieszczać na urządzeniu innych urządzeń lub pudeł;
- w każdym wypadku dobrą praktyką jest ochrona urządzenia przed ewentualnymi osadami kurzu lub innych substancji.

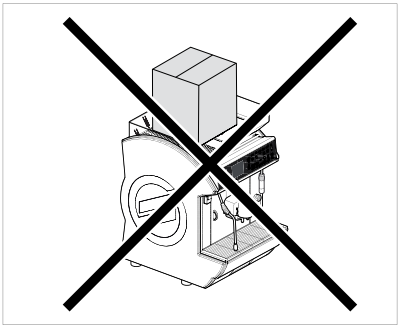

5 INSTALACJA

5.1 Ostrzeżenia

⚠ Urządzenie nie może być instalowane na zewnątrz. Unikać instalacji w miejscu, w którym temperatura wynosi poniżej +2°C lub powyżej 32°C oraz w miejscach, w których panuje wysoka wilgotność lub zapylenie. Nie należy instalować urządzenia w miejscach, w których do czyszczenia używa się wody pod ciśnieniem lub gdzie istnieje ryzyko pożaru lub wybuchu.

Przed rozpakowaniem urządzenia dopilnować, aby miejsce instalacji było zgodne z następującą specyfikacją:

- gniazdo elektryczne lub przełącznik wielobiegunowy, do którego przyłączone jest urządzenie muszą być łatwo dostępne, tak by użytkownik był w stanie bez problemu odłączyć w urządzenie od sieci elektrycznej w razie potrzeby;
- napięcie sieciowe musi odpowiadać napięciu podanemu na tabliczce znamionowej urządzenia.
- nachylenie powierzchni podstawy NIE powinno przekraczać 2°;

☞ Sprawdzić, czy wielkość i wytrzymałość powierzchni, na której ma być instalowane urządzenie są wystarczającego do bezpiecznego podtrzymywania urządzenia.

⚠ Aby zapewnić prawidłowość i ergonomię korzystania z urządzenia zaleca się zamontowanie go na powierzchni o wysokości co najmniej 1 m.

⚠ Urządzenie musi zostać zainstalowane na powierzchni poziomej.

Urządzenie może być instalowane wyłącznie w miejscach, w których może być obsługiwane i serwisowane przez wykwalifikowany personel.

Jeżeli urządzenie musi być umieszczone blisko ściany, należy zachować co najmniej 8 cm odstępu pomiędzy tyłem urządzenia a ścianą, aby kratka wylotu powietrza z tyłu urządzenia nie była zablokowana.

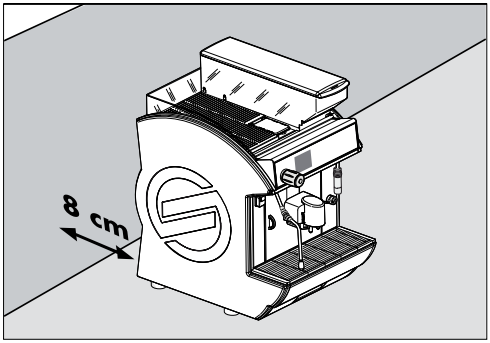

5.2 Rozpakowanie i posadowienie

Przy odbiorze urządzenia należy sprawdzić, czy nie doznało ono żadnych uszkodzeń podczas transportu i czy opakowanie nie zostało otwarte, a zawarte w nim elementy ukradzione.

W razie stwierdzenia jakichkolwiek uszkodzeń należy poinformować o tym firmę kurierską i niezwłocznie zawiadomić importera lub sprzedawcę.
Jeżeli nie mają oni placówki w kraju kupującego, należy skontaktować się bezpośrednio z producentem.

Do urządzenia dołączona jest torba z napisem „ACCESSORY BOX" (zestaw akcesoriów). Zawiera ona następujące elementy:

- Instrukcja obsługi.
- Śruby i płytki.

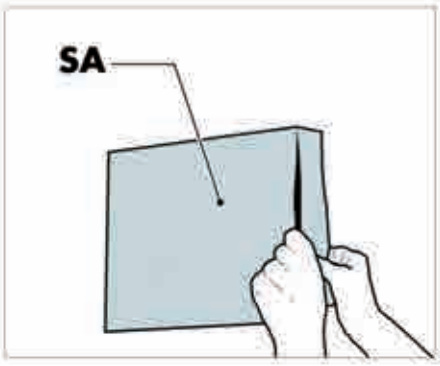

SA Zestaw akcesoriów

Podnieść paletę w celu wykręcenia śrub mocujących. Wkręcić 4 nóżki.

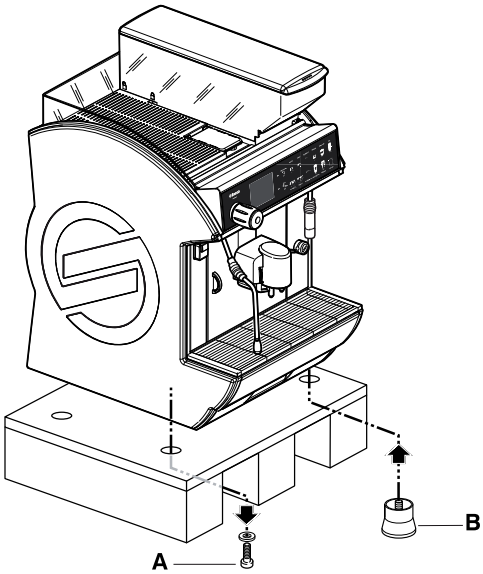

A śruby mocujące
B nóżki

Sprawdzić, czy powierzchnia, na której ma być umieszczone urządzenie jest stabilna.
Wywiercić w tej powierzchni otwór o średnicy 100 mm.

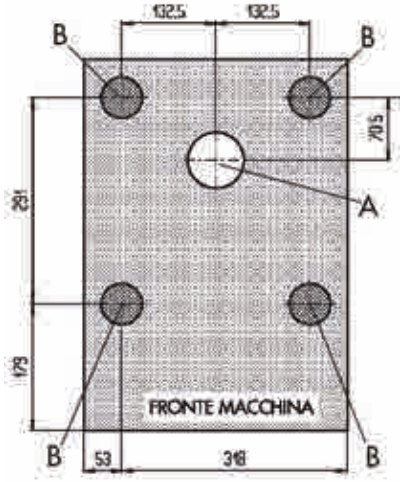

A Otwór Ø100 mm
B Idealne położenie nóżek regulowanych

Posadowić urządzenie stabilnie na powierzchni blatu. Zainstalować urządzenie na powierzchni i wypoziomować je, korygując wysokość nóżek.

5.3 Podłączenie do instalacji wodociągowej

☞ Przed podłączeniem urządzenia do instalacji wodociągowej należy zapoznać się z właściwymi przepisami obowiązującymi w danym kraju i przestrzegać tych przepisów.

☞ Instalacja wodociągowa powinna zaopatrywać w wodę pitną, a ciśnienie może wynosić od 0,15 MPa do 0,8 MPa (1,5 do 8 bar).

⚠ Twardość wody nie powinna wynosić poniżej 8.°F

☞ Urządzenie powinno być zasilane wodą uzdatnioną na urządzeniu odkamieniającym, szczególnie w przypadku dużej zawartości soli wapnia i magnezu (woda twarda).

☞ Przed podłączeniem filtra wody do urządzenia należy przeprowadzić cykl czyszczenia do momentu aż woda będzie czysta. Następnie podłączyć filtr wody do urządzenia.

☞ Wąż do instalacji wodociągowej musi być certyfikowana zgodnie z normą IEC 61770.

☞ W przypadku potrzeby przeniesienia urządzenia w inne miejsce, starą armaturę należy wymienić na nową (wąż łączący z instalacją wodociągową).

- Podłączanie filtra do sieci wodociągowej.

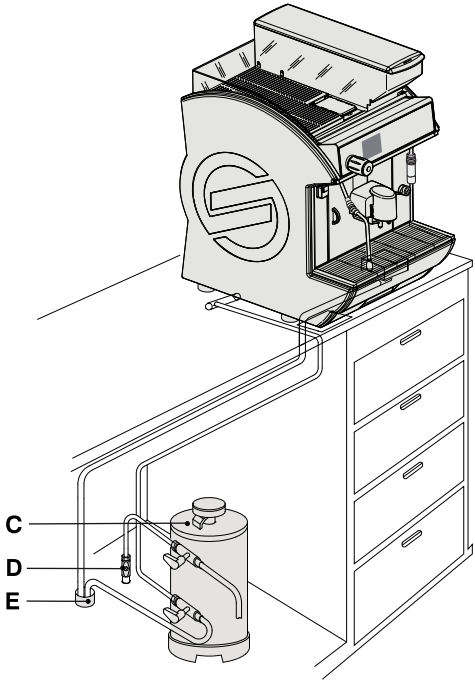

C Filtr wody
D Sieć wodociągowa
E Rura odpływowa

- Podłączyć rurę odpływową do armatury i zamocować ją za pomocą ząbkowanej obejmy.
- Podłączyć urządzenie do sieci wody pitnej za pomocą armatury (z użyciem rury i armatury wykonanych z materiałów nadających się do kontaktu z żywnością).

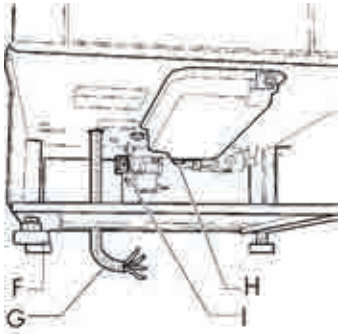

H Mocowanie odpływu
I Mocowanie wydawania
G kabel zasilający
F nóżki

- Włożyć rurę odpływową i rurę do napełniania do właściwego otworu (zob. punkt „Rozpakowanie i posadowienie").

5.4 Podłączenie do instalacji elektrycznej

⚠ Technik serwisu zajmujący się instalacją urządzenia powinien sprawdzić, czy:

- układ zasilania spełnia wymogi obowiązujących zasad bezpieczeństwa;
- napięcie odpowiada napięciu podanemu na tabliczce znamionowej urządzenia.

⚠ W razie wątpliwości zatrzymać instalację i zwrócić do wykwalifikowanego i upoważnionego personelu z prośbą o należyte sprawdzenie układu.

⚠ Należy sprawdzić również, czy układ, jest w stanie obsłużyć wymagane zapotrzebowanie, zgodnie z tabliczką znamionową.

Dopilnować, aby wtyczka kabla zasilającego była łatwo dostępna po instalacji.

Gniazdo elektryczne lub przełącznik wielobiegunowy, do którego przyłączone jest urządzenie muszą być łatwo dostępne, tak by użytkownik był w stanie bez problemu odłączyć urządzenie od sieci elektrycznej w razie potrzeby.

Jeżeli kabel zasilający jest uszkodzony, może być wymieniony wyłącznie przez Technika serwisu.

- Włożyć kabel zasilania elektrycznego do właściwego otworu (zob. punkt „Rozpakowanie i posadowienie").
- Podłączyć urządzenie do sieci elektrycznej za pomocą kabla zasilającego.

UWAGA
W przypadku lokalizacji obsługujących prąd dwufazowy 400 V należy wykorzystać dwie fazy, aby zasilić urządzenie prądem jednofazowym 230 V. Należy zwrócić się z prośbą o specjalny zestaw instalacyjny (kod 1034.R09) do połączenia 230 V jednofazowego.

- Kabel zasilający typ H07RNF przekrój 4x2,5 mm²

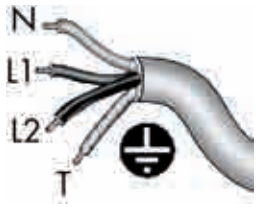

N	Przewód zerowy – niebieski
L1	Faza – brązowy
L2	Faza – czarny
T	Uziemienie – żółtozielony

- Podłączenie wtyczki do sieci zasilającej dwufazowej 400 V 2 N~

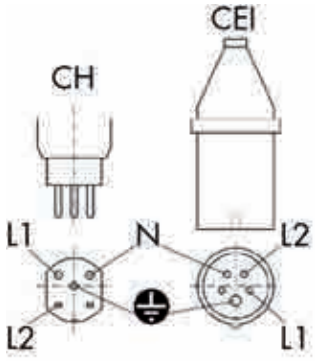

CH	Szwajcaria
CEI	zgodnie z normami CEI

⚠ W zależności od przepisów obowiązujących w kraju, w którym użytkowane jest urządzenie, kabel łączący z siecią zasilającą musi być właściwie skonfigurowany lub wyposażony w przełącznik wielobiegunowy (zapewniający minimalne rozwarcie styków 3 mm) lub wtyczkę spełniającą te same wymagania.

⚠ Przełącznik wielobiegunowy musi pasować do gniazda urządzenia oraz wykrywać wszystkie biegunowości napięcia.

⚠ Sprawdzić, czy kable elektryczne układu pasują do gniazda wtykowego urządzenia.

6 OPIS ELEMENTÓW STEROWANIA

6.1 Elementy sterowania

Urządzenie wyposażone jest w następujące elementy sterowania:

- Przycisk zasilania
- Panel sterowania

6.1.1 Przycisk zasilania

Jeżeli urządzenie podłączone jest do sieci elektrycznej, a przełącznik wielobiegunowy ustawiony jest na „I", podczas użycia przycisku włączania zasilania mogą mieć miejsce następujące sytuacje:

- Przycisk zasilania jest ustawiony na „0", panel sterowania jest wyłączony.
- Przycisk zasilania jest ustawiony na „I", panel sterowania jest włączony.

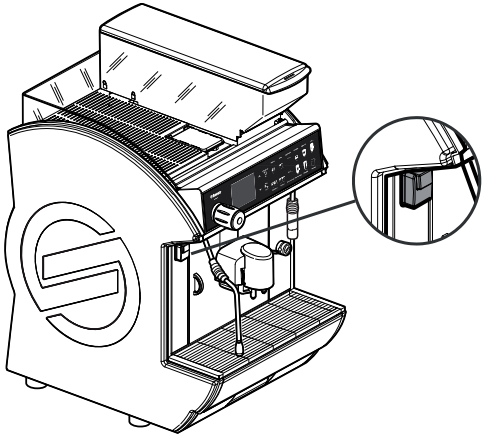

To, że przycisk zasilania ustawiony jest na „0" nie stanowi gwarancji, że urządzenie jest odłączone od zasilania.

Podczas przeprowadzania wszelkich czynności czyszczenia lub serwisu wewnątrz urządzenia należy odłączyć je od sieci i ustawić przełącznik wielobiegunowy na „0".

6.1.2 Panel sterowania

Panel sterowania składa się z klawiatury dotykowej i wyświetlacza pokazującego komunikaty podczas zwykłej eksploatacji, programowania i serwisowania.

Funkcja pewnych przycisków zmienia się w zależności od bieżącego trybu działania urządzenia (tryb zwykłego wydawania czy tryb programowania).

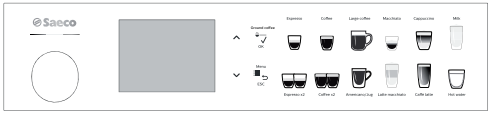

6.1.3 Opis przycisków w trybie zwykłej eksploatacji

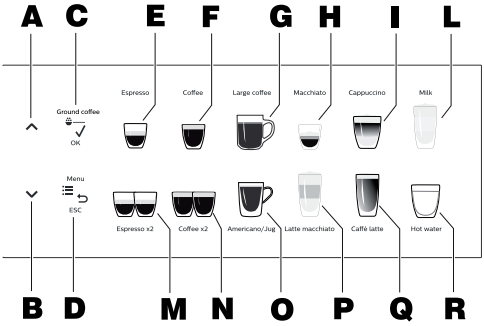

Te przyciski służą do wydawania zaprogramowanych napojów lub wykonywania wymaganych operacji.

PRZYCISK			PRZYCISK		
A	Przycisk wyboru W GÓRĘ		**G**	Duża kawa / Ice Americano	
B	Przycisk wyboru W DÓŁ /PowerSteam		**O**	Americano/ Dzbanek	(1)
C	Kawa mielona / OK	(1)(2)	**H**	macchiato	(3)
D	Menu		**P**	Latte Macchiato	(3)
E	Espresso		**I**	Cappuccino	(3)
M	Espresso x2		**Q**	Caffè Latte	(3)
F	Kawa		**L**	Gorące mleko	(3)
N	Kawa x2		**R**	Gorąca woda	(1)

(1) Sekwencja przycisków opisana w punkcie „Wybór napojów"

(2) Funkcje opisane w punkcie „Przycisk OK"

(3) Napoje z mlekiem i kawą (każda możliwa kombinacja).

Aby aktywować ustawienia inne niż domyślne, skontaktuj się z autoryzowanym punktem serwisowym.

☞ Urządzenia dostarczone są ze standardowymi ustawieniami fabrycznymi.

6.1.3.1 Przycisk OK

Aby wybrać zasobnik kawy mielonej albo zasobnik kawy ziarnistej, w zależności od wersji urządzenia (z wyjątkiem modelu DUO), wciśnij przycisk OK

6.1.3.2 Wybór zasobnika

(wyłącznie w modelu DUO)
Model Duo wyposażony jest w 2 zasobniki kawy ziarnistej i 2 młynki.
Umożliwia to zwiększenie wydajności w wydawaniu produktów lub wprowadzenie innej jakości produktu.
Aby wybrać zasobnik, wciśnij przycisk.

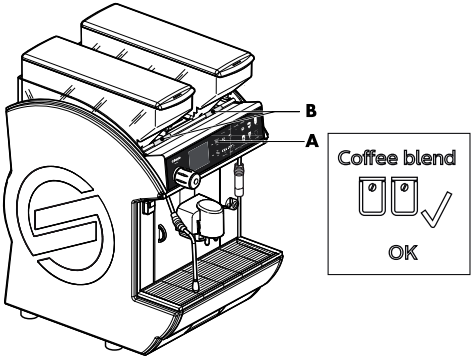

A przycisk wyboru zasobnika
B lampka wskaźnikowa wybranego zasobnika

Wyświetlacz podświetla zasobnik, który jest właśnie aktywny.

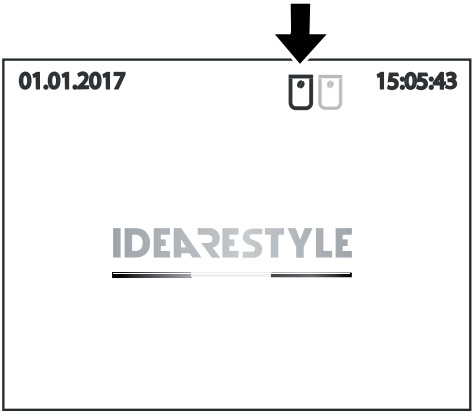

6.1.3.3 Funkcja automatycznej końcówki pary

(dotyczy wyłącznie modeli z automatyczną końcówką pary)
Aby aktywować parę za pomocą automatycznej końcówki pary, wciśnij przycisk przedstawiony na rysunku przez 2 sekundy. Wydawanie pary zatrzyma się automatycznie po osiągnięciu wcześniej ustawionej temperatury.
Można je również zatrzymać w dowolnej chwili, wciskając przycisk ponownie.

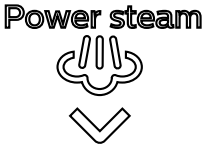

Temperaturę na końcówce wydawania pary można ustawić za pomocą menu Konfiguracja napojów (Beverage set-up) 18. Autosteam. Ewentualnie, temperaturę końcówki wydającej można ustawić poprzez zanurzenie końcówki pary w mleku i wodzie, które mają być podgrzane oraz poprzez wciśnięcie i przytrzymanie przycisku przedstawionego na rysunku do momentu osiągnięcia pożądanej temperatury. Temperatura osiągnięcia w chwili zwolnienia przycisku zostanie zapamiętana do następnych cykli wydawania pary.

Kiedy funkcja Auto Steam jest aktywna, na wyświetlaczu jest ikona pokazana na rysunku.
Ta sama ikona miga podczas programowania temperatury.

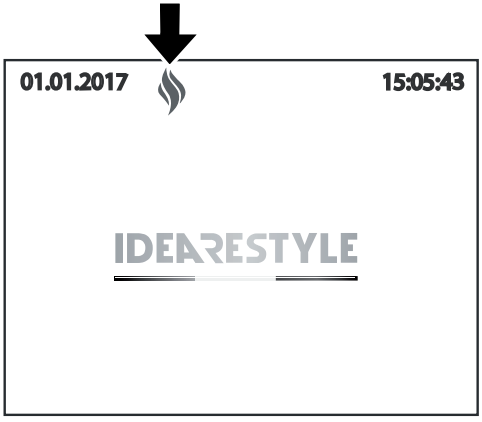

7 NAPEŁNIANIE I URUCHAMIANIE

7.1 Napełniania kawą ziarnistą

- Zdejmij pokrywę pojemnika.
- Wsyp kawę ziarnistą do pojemnika.
- Załóż pokrywę.

⚠ Należy sprawdzić, czy w kawie nie ma ciał obcych, które mogą uszkodzić młynek.

Model „DUO" urządzenia wyposażony jest w dwa zasobniki kawy ziarnistej, dzięki czemu można używać dwóch różnych gatunków kaw.

7.2 Napełnianie kawą mieloną

⚠ Czynność tę można wykonać tylko wtedy, gdy urządzenie jest włączone.

- Wciśnij przycisk „Kawa mielona" [Ground Coffee]
- Otwórz drzwiczki na kawę mieloną i wsyp nie więcej niż 7 gramów proszku.
- Zamknij drzwiczki
- Wybierz napój, który ma być wydany

☞ Nie wszystkie napoje mogą zostać sporządzone z zastosowaniem porcji kawy wcześniej zmielonej. Aby zapoznać się z dostępnymi kombinacjami, zob. tabela wydawania w punkcie EKSPLOATACJA I KORZYSTANIE.

7.3 Regulacja spieniania mleka

Stopień spienienia mleka w napojach zależy od ustawienia dźwigni regulacyjnej.

- Przekręcanie dźwigni w prawo pozwala uzyskać większą ilości piany.
- Po przekręcaniu dźwigni w lewo uzyskuje się mniejszą ilości piany

7.4 Regulacja temperatury

⚠ Mleko używane w spieniaczu musi być przechowywane w lodówce w temperaturze nie wyższej niż 4°C. Jeżeli nie jest używane, nie zostawiać go poza lodówką dłużej niż przez 30 minut.

Temperatura mleka zależy od ustawienia pokrętła regulacyjnego.

- Kręcąc pokrętłem w górę, podwyższa się temperaturę.
- Kręcąc pokrętłem w dół, obniża się temperaturę.

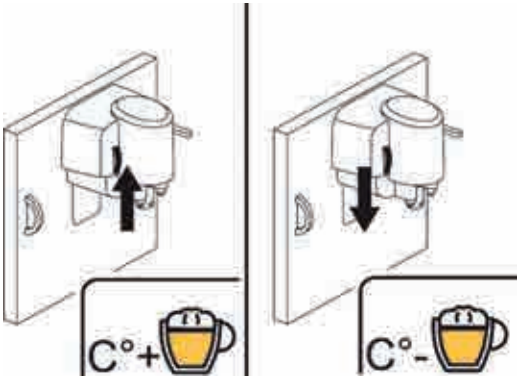

7.5 Regulacja młynka do kawy

☞ Niezależnie od mieszanki kaw, kawa zmielona bardzo drobno (szczerba na niskich wartościach) zwiększa gęstość, ilość cremy oraz wydłuża czas parzenia. Natomiast kawa zmielona grubo (szczerba na wysokich wartościach) zmniejsza gęstość, ilość cremy i skraca czas parzenia.

⚠ Nie kręcić pokrętłem przeciwnie do ruchu wskazówek zegara do limitu. Czynność ta prowadzi do zaciśnięcia żaren, a w konsekwencji zablokowania urządzenia.

⚠ Jeżeli ciało obce w mieszance kaw spowoduje blokadę młynka, a w konsekwencji blokadę urządzenia (na wyświetlaczu pojawi się komunikat: "Grinder error" [Błąd młynka]), należy skontaktować się z Autoryzowanym Punktem Serwisowym.

Mielenie ustawione jest przez producenta na wartościach standardowych, ale można je zmienić w następujący sposób:

- Otwórz drzwiczki. Aby ustawić drobniejsze mielenie, kręć pokrętłem przeciwnie do ruchu wskazówek zegara (szczerba przesuwa się w stronę niższej wartości) albo zgodnie z ruchem wskazówek zegara, aby uzyskać grubsze mielenie (szczerba przesuwa się w stronę wyższej wartości). Do przeprowadzenia regulacji skorzystaj z klucza 10 mm dostarczonego w zestawie akcesoriów.

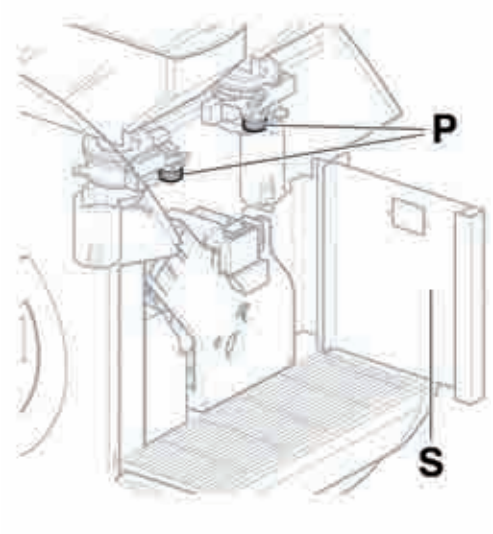

P Pokrętło regulacyjne
S Drzwiczki

7.6 Pierwsze uruchomienie

- Sprawdź, czy elementy usuwalne są prawidłowo umieszczone i czy drzwiczki są zamknięte.

W przeciwnym razie, kiedy urządzenie jest włączone, wyświetlacz wskaże, który element znajduje się w nieprawidłowym położeniu.

- Napełnij urządzenie (zgodnie z instrukcjami podanymi wyżej) i podłącz wtyczkę do instalacji elektrycznej (zob. punkt „Podłączenie do instalacji elektrycznej”).
- Ustaw przełącznik wielobiegunowy na „I”
- Włącz urządzenie przyciskiem zasilania.

Wyświetlony zostanie komunikat „HEATING WAIT” [Podgrzewanie - czekać].
Po zakończeniu podgrzewania na wyświetlaczu pojawi się komunikat: „READY FOR USE” [Gotowe do użytku].

- Ustaw wylewkę, aby uzyskać odpowiednią wysokość dostosowaną do używanych pojemników.
- Umieść jeden lub dwa pojemniki pod końcówką wydawania.
- Wciśnij przycisk odpowiadający wybranemu napojowi.

☞ Choć wszystkie przyciski zostały wcześniej zaprogramowane na standardowe wartości, sprawdź, czy wydawany napój na pożądane cechy.

☞ Jeżeli nie, przyciski parzenia muszą zostać przeprogramowane (zob. punkt „Programowanie przycisków parzenia”).

7.7 Mycie części mających kontakt z żywnością

Należy umyć wszystkie części urządzenia mające kontakt z żywnością.

- Umyj dokładnie ręce.
- Sporządź chlorowy roztwór dezynfekcyjny (przeciwbakteryjny – produkty można kupić w sklepie z artykułami chemicznymi) zgodnie ze stężeniami wskazanymi na produkcie.
- Zdejmij z urządzenia wszystkie pojemniki na produkty.
- Zdejmij pokrywy pojemników i lejki do wsypywania produktu. Zanurz wszystkie te części we wcześniej sporządzonym roztworze.

7.8 Korzystanie z urządzenia

Tryby wyboru napojów przedstawiono w punkcie „Eksploatacja i korzystanie”.

8 MENU PROGRAMOWANIA I SERWISOWANIA

W tym punkcie przedstawiono instrukcje dotyczące sposobu zmiany parametrów programowania urządzenia.

W związku z tym niezbędne jest dokładne zapoznanie się z nimi i zrozumienie dokładnej sekwencji czynności przed ich wykonaniem.

8.1 Opis przycisków do fazy programowania

Aby przewijać menu urządzenia, należy korzystać z przycisków opisanych poniżej.

Podczas programowania następujące przyciski mają inną funkcję niż zwykle podczas eksploatacji urządzenia.

Niektóre funkcje umożliwiają również programowanie jednej lub więcej danych (wcześniej zaprogramowanych na wartościach standardowych).

PRZYCISK	Opis	FUNKCJA
1	Góra	Powrót do poprzedniej opcji na tym samym poziomie programowania; Zwiększanie wartości danej, która ma zostać zmieniona.
2	Dół	Przejście do kolejnej opcji na tym samym poziomie programowania; zmniejszanie wartości zmienianej danej.
3	OK	Przechodzenie z jednego poziomu menu na inny; Przygotowanie danej do zmiany; potwierdzenie danej lub funkcji.
4	Menu/Esc	Wchodzenie do menu programowania; potwierdzanie zmian i powrót na poprzedni poziom menu do momentu wyjścia z menu.

Aby skorygować wartości danych, które mają zostać przeprogramowane:

- Wybierz funkcję.
- Potwierdź funkcję przyciskiem „OK".

Kursor przechodzi pod wartość, która ma być zmieniona.

- Wciśnij przyciski „Góra" lub „Dół", aby zmienić wartość.
- Potwierdź zmienioną daną za pomocą przycisku „OK" lub „Esc".

8.2 Menu programowania

Struktura menu programowania przedstawiona jest w punkcie „Struktura menu programowania".

Punkt „Opis komunikatów w menu programowania" opisuje wszystkie elementy menu programowania.

8.2.1 Dostęp do menu programowania

Aby wejść do menu programowania, wciśnij przycisk przedstawiony na rysunku
W celu wprowadzenia hasła [Password], wybieraj cyfry, wciskając przyciski GÓRA lub DÓŁ.
Wciśnij OK, aby potwierdzić i przejść do kolejnego ekranu.
Wciśnij ESC, aby potwierdzić i wyjść.

Po wprowadzeniu hasła pozostaje ono aktywne przez 5 minut od wyjścia z menu.
Po wyłączeniu urządzenia konieczne będzie ponowne prowadzenie hasła, jeżeli chcemy wejść do menu.
Po wprowadzeniu hasła na wyświetlaczu pojawią się następujące opcje:

GENERAL SETTING [USTAWIENIA OGÓLNE]
Beverage set-up [Konfiguracja napojów]
Maintenance [Serwis]
Technical [Techniczne]
Washing Menu [Menu mycia]
PROGRAMOWANIE MLEKA
Menu testowe

Nie można wejść do menu „Technical" [Techniczne] i „Test menu" [Menu testowe] – są one zarezerwowane dla technika serwisu

8.2.2 Struktura menu programowania

GENERAL SETTING [USTAWIENIA OGÓLNE]	
NR OPCJI	ELEMENT MENU
1	Język
	ITALIANO
	DEUTSCH
	ENGLISH
	FRANÇAIS
	ESPAGNOL
	PORTUGUES
	NEDERLANDS
	한국어
2	CUP WARMING SURFACE % [% POWIERZCHNI PODGRZEWANIA FILIŻANEK]
	0....100%
3	Clock [zegar]
3.1.	Godzina
3.2.	Data
3.3.	FORMAT
4	On/Off time [godzina wł./wył.]
4.1.	Automatic start-up [Automatyczne uruchomienie]
	Deact. [dezaktywacja]
	Act. [aktywacja]
4.2.	ON TIME 1 [godzina włączenia 1]
4.3.	OFF TIME 1 [godzina wyłączenia 1]
4.4.	ON TIME 2 [godzina włączenia 2]
4.5.	OFF TIME 2 [godzina wyłączenia 2]
4.6.	ON TIME 3 [godzina włączenia 3]
4.7.	OFF TIME 3 [godzina wyłączenia 3]
4.8.	ON TIME 4 [godzina włączenia 4]
4.9.	OFF TIME 4 [godzina wyłączenia 4]
5	Podświetlenie wyświetlacza Wyświetlacz
	20....100%
6	KOMUNIKATY
6.1.	KOMUNIKAT SERWISOWY
6.2.	DESCALING MESSAGE [KOMUNIKAT O ODKAMIENIANIU]
7	Hasło użytkownika
Beverage set-up [Konfiguracja napojów]	
NR OPCJI	ELEMENT MENU
1	Espresso
1.1.	GRINDER SETTING [USTAWIENIA MŁYNKA]
	Low [mało]
	Standard
	High [dużo]
1.2.	ILOŚĆ WODY
	27...2702
2	Espresso x2
2.1.	GRINDER SETTING [USTAWIENIA MŁYNKA]
	Low [mało]
	Standard
	High [dużo]
2.2.	ILOŚĆ WODY
	27...2702
3	kawa
3.1.	GRINDER SETTING [USTAWIENIA MŁYNKA]

	Low [mało]
	Standard
	High [dużo]
3.2.	ILOŚĆ WODY
	27...2702
4	Kawa x2
4.1.	GRINDER SETTING [USTAWIENIA MŁYNKA]
	Low [mało]
	Standard
	High [wysoka]
4.2.	ILOŚĆ WODY
	27...2702
5	AMERICANO/JUG [AMERICANO/KUBEK]
5.1.	GRINDER SETTING [USTAWIENIA MŁYNKA]
	Low [niska]
	Standard
	High [wysoka]
5.2.	ILOŚĆ WODY
	27...2702
6	LARGE COFFEE [DUŻA KAWA]
6.1.	GRINDER SETTING [USTAWIENIA MŁYNKA]
	Low [mało]
	Standard
	High [dużo]
6.2.	ILOŚĆ WODY
	27...2702
7	macchiato
7.1.	GRINDER SETTING [USTAWIENIA MŁYNKA]
	Low [mało]
	Standard
	High [dużo]
7.2.	ILOŚĆ WODY
	27...2702
7.3.	MILK QUANTITY [ILOŚĆ MLEKA]
	3…180
8	Latte Macchiato
8.1.	GRINDER SETTING [USTAWIENIA MŁYNKA]
	Low [mało]
	Standard
	High [dużo]
8.2.	ILOŚĆ WODY
	27...2702
8.3.	MILK QUANTITY [ILOŚĆ MLEKA]
	3…180
9	Cappuccino
9.1.	GRINDER SETTING [USTAWIENIA MŁYNKA]
	Low [mało]
	Standard
	High [dużo]
9.2.	WATER QUANTITY [ILOŚĆ WODY]
	27...2702
9.3.	MILK QUANTITY [ILOŚĆ MLEKA]
	3…180
10	Caffè Latte
10.1.	GRINDER SETTING [USTAWIENIA MŁYNKA]
10.2.	WATER QUANTITY [ILOŚĆ WODY]
	27...2702
10.3.	MILK QUANTITY [ILOŚĆ MLEKA]
	3…180

11	mleko
11.1.	MILK QUANTITY [ILOŚĆ MLEKA]
	3…180
12	HOT WATER [GORĄCA WODA]
12.1.	ILOŚĆ WODY
	24…2487
13	Temperature [temperatura]
13.1.	Kawa
	Low [niska]
	Standard
	High [wysoka]
13.2.	FIRST COFFEE [PIERWSZA KAWA]
	Low [niska]
	Standard
	High [wysoka]
14	Prebrewing [parzenie wstępne]
	Off [wyłączone]
	SHORT [KRÓTKO]
	LONG [DŁUGO]
15	Hot Water programm. [programowanie wody gorącej]
	Deact. [dezaktywacja]
	Act. [aktywacja]
16	MILK BUTTON [PRZYCISK MLEKA]
	Deact. [dezaktywacja]
	Act. [aktywacja]
17	Hot Water mixing [mieszanie z gorącą wodą]
	Deact. [dezaktywacja]
	Act. [aktywacja]
18	Power Steam
	20…100
Maintenance [Serwis]	
NR OPCJI	ELEMENT MENU
1	Cappuccinatore Rinsing [płukanie spieniacza]
2	GROUP RINSING [PŁUKANIE JEDNOSTKI]
3	CLEAN BREWING UNIT [CZYSZCZENIE JEDNOSTKI PARZENIA]
3.1.	Cleaning enabling [aktywacja czyszczenia]
	Deact. [dezaktywacja]
	Act. [aktywacja]
3.2.	Cleaning delay [Opóźnienie czyszczenia]
	10….240
4	WATER FILTER [FILTR WODY]
4.1.	ALARM THRESHOLD [PRÓG ALARMU]
4.2.	STOP THRESHOLD [PRÓG BLOKADY)]
4.3.	ACTUAL COUNTER [LICZNIK FAKTYCZNYCH CYKLI]
5	Counters [liczniki]
5.1.	TOTAL COFFEE [KAWA ŁĄCZNIE]
5.2.	TOTAL WATER [WODA ŁĄCZNIE]
Techniczne MENU MYCIA	
NR opcji	ELEMENT MENU
1	Cappuccinatore Rinsing [płukanie spieniacza]
2	CLEAN BREWING UNIT [CZYSZCZENIE JEDNOSTKI PARZENIA]
3	GROUP RINSING [PŁUKANIE JEDNOSTKI]
PROGRAMOWANIE MLEKA Menu testowe	

8.2.3 Opis komunikatów w menu programowania

GENERAL SETTING [USTAWIENIA OGÓLNE]		
NR OPCJI	ELEMENT MENU	Opis
1	Język	Aby wybrać język, wciśnij „OK” w menu „LANGUAGE” [język].
	ITALIANO	
	DEUTSCH	
	ENGLISH	
	FRANÇAIS	
	ESPAGNOL	
	PORTUGUES	
	NEDERLANDS	
	한국어	
2	CUP WARMING SURFACE % [% POWIERZCHNI PODGRZEWANIA FILIŻANEK]	(oprócz modelu DUO) Funkcja umożliwia aktywację powierzchni do podgrzewania filiżanek poprzez jej regulację od 0 do 100% w krokach co 10.
	0....100%	
3	Clock [zegar]	Funkcja umożliwia ustawienie godziny i daty na urządzeniu.
3.1.	Time [godzina]	
3.2.	Date [data]	
3.3.	FORMAT	dd.mm.rrrr lub mm.dd.rrrr
4	On/Off time [godzina wł./wył.]	Funkcja umożliwia zaprogramowanie automatycznych godzin włączania i wyłączania urządzenia w ciągu wszystkich dni tygodnia.
4.1.	Automatic start-up [Automatyczne uruchomienie]	Aktywuje i dezaktywuje automatyczne włączanie.
	Deact. [dezaktywacja]	
	Act. [aktywacja]	pon./wt./śr./czw./piąt./sob./niedz./ godzina minuta
4.2.	ON TIME 1 [godzina włączenia 1]	Potwierdź czas wł./wył. [“ON/OFF TIME”]; za pomocą przycisku “Dół” i “Góra” poruszamy się pomiędzy dniami tygodnia, godzinami i minutami.
4.3.	OFF TIME 1 [godzina wyłączenia 1]	Kiedy kursor położony jest na dniach tygodnia, aby wejść w tryb edycji, wciśnij OK.
4.4.	ON TIME 2 [godzina włączenia 2]	Aby wybrać dzień, który ma być zmieniony, używaj przycisków „Góra” i „Dół”.
4.5.	OFF TIME 2 [godzina wyłączenia 2]	Aby aktywować dzień (litera dnia podkreślona) lub dezaktywować dzień (litera niepodkreślona), wciśnij OK.
4.6.	ON TIME 3 [godzina włączenia 3]	Aby potwierdzić i wyjść z trybu edycji dni tygodnia, wciśnij przycisk „Menu/ESC”.
4.7.	OFF TIME 3 [godzina wyłączenia 3]	Kiedy kursor położony jest na godzinach lub minutach, aby wejść do edycji, wciśnij OK.
4.8.	ON TIME 4 [godzina włączenia 4]	Aby edytować wartość, wciśnij „Góra” lub „Dół”.
4.9.	OFF TIME 4 [godzina wyłączenia 4]	Aby potwierdzić i wyjść z trybu edycji dni tygodnia, wciśnij przycisk „Menu/ESC” lub”OK”.
5	Podświetlenie wyświetlacza Wyświetlacz	
	20....100%	Funkcja umożliwia regulację intensywności podświetlenia wyświetlacza od 20 do 100%.
6	KOMUNIKATY	Możliwość zmiany numeru telefonu do kontaktu. Aby wejść do komunikatu, wciśnij OK.
6.1.	KOMUNIKAT SERWISOWY	
6.2.	DESCALING MESSAGE [KOMUNIKAT O ODKAMIENIANIU]	Aby wybrać numer lub spację, wciskaj przyciski GÓRA lub DÓŁ. Wciśnij OK, aby potwierdzić i przejść do kolejnego ekranu. Wciśnij ESC, aby potwierdzić i wyjść.
7	Hasło użytkownika	Możliwość zmiany hasła użytkownika. Hasło ustawione fabrycznie to 0000
		Aby wybrać numer kodu, wciskaj przyciski GÓRA lub DÓŁ. Wciśnij OK, aby potwierdzić i przejść do kolejnego ekranu. Wciśnij ESC, aby potwierdzić i wyjść. Kontakt z autoryzowanym punktem serwisowym w przypadku zapomnienia hasła.

Beverage set-up [Konfiguracja napojów]		
NR OPCJI	WYŚWIETLACZ	Opis
1	Espresso	Dla każdego napoju można zmienić ilość wody i kawy mielonej używanych w procesie wydawania i zaprogramowanych podczas instalacji. Poprzez wybieranie „LOW” [mało] lub „HIGH” [dużo] dawka jest zmniejszana lub zwiększana o 1 g. Poprzez potwierdzenie „STANDARD”, dawka stosowania w procesie wydawania jest dawką zaprogramowaną przez Technika serwisu.
1.1.	USTAWIENIE MŁYNKA	
	Low	
	Standard	
	High [dużo]	
1.2.	ILOŚĆ WODY	
	27...2702	
2	Espresso x2	
2.1.	GRINDER SETTING [USTAWIENIA MŁYNKA]	
	Low [mało]	
	Standard	
	High [dużo]	
2.2.	ILOŚĆ WODY	
	27...2702	
3	kawa	
3.1.	GRINDER SETTING [USTAWIENIA MŁYNKA]	
	Low [mało]	
	Standard	
	High [dużo]	
3.2.	ILOŚĆ WODY	
	27...2702	
4	Kawa x2	
4.1.	GRINDER SETTING [USTAWIENIA MŁYNKA]	
	Low [mało]	
	Standard	
	High [dużo]	
4.2.	ILOŚĆ WODY	
	27...2702	
5	AMERICANO/JUG [AMERICANO/KUBEK]	
5.1.	GRINDER SETTING [USTAWIENIA MŁYNKA]	
	Low [mało]	
	Standard	
	High [dużo]	
5.2.	ILOŚĆ WODY	
	27...2702	
6	LARGE COFFEE [DUŻA KAWA]	
6.1.	GRINDER SETTING [USTAWIENIA MŁYNKA]	
	Low [mało]	
	Standard	
	High [dużo]	
6.2.	ILOŚĆ WODY	
	27...2702	
7	macchiato	W przypadku napojów z kawy i mleka możliwa jest zmiana ilości mleka wykorzystywanej w procesie wydawania
7.1.	GRINDER SETTING [USTAWIENIA MŁYNKA]	
	Low [mało]	
	Standard	
	High [dużo]	
7.2.	ILOŚĆ WODY	
	27...2702	
7.3.	MILK QUANTITY [ILOŚĆ MLEKA]	
	3…180	
8	Latte Macchiato	

8.1.	GRINDER SETTING [USTAWIENIA MŁYNKA]	
	Low [mało]	
	Standard	
	High [dużo]	
8.2.	ILOŚĆ WODY	
	27...2702	
8.3.	MILK QUANTITY [ILOŚĆ MLEKA]	
	3…180	
9	Cappuccino	
9.1.	GRINDER SETTING [USTAWIENIA MŁYNKA]	
	Low [mało]	
	Standard	
	High [dużo]	
9.2.	ILOŚĆ WODY	
	27...2702	
9.3.	MILK QUANTITY [ILOŚĆ MLEKA]	
	3…180	
10	Caffè Latte	
10.1.	GRINDER SETTING [USTAWIENIA MŁYNKA]	
	Low [mało]	
	Standard	
	High [dużo]	
10.2.	ILOŚĆ WODY	
	27...2702	
10.3.	MILK QUANTITY [ILOŚĆ MLEKA]	
	3…180	
11	mleko	
11.1.	MILK QUANTITY [ILOŚĆ MLEKA]	
	3…180	
12	HOT WATER [GORĄCA WODA]	
12.1.	ILOŚĆ WODY	
	24...2487	
13	Temperature [temperatura]	W przypadku każdej parzonej kawy możliwa jest zmiana zaprogramowanej na etapie instalacji temperatury wody do parzenia.
13.1.	Kawa	
	Low [niska]	Po wybraniu „LOW” [niska] temperatura zmniejszana jest o 3°C.
	Standard	Po wybraniu „STANDARD” temperatura będzie taka sama, jak zaprogramowana przez Technika serwisu
	High [wysoka]	Po wybraniu „HIGH” [wysoka] temperatura zwiększana jest o 3°C.
13.2.	FIRST COFFEE [PIERWSZA KAWA]	UWAGA
	Low [niska]	Temperatura „first coffee” [pierwsza kawa] używana jest podczas pierwszego procesu parzenia od włączenia urządzenia.
	Standard	
	High [wysoka]	
14	Prebrewing [parzenie wstępne]	Funkcja ta umożliwia dokonanie krótkiej przerwy w pierwszej fazie parzenia. Może to poprawić jakość kawy, która „miesza się” z pierwszą porcją wody uzyskaną podczas przerwy. Po potwierdzeniu:
	Off	„OFF”, parzenie wstępne nie jest przeprowadzane.
	SHORT	„SHORT” [krótko], przeprowadzane jest parzenie wstępne zaprogramowane przez Technika serwisu.
	LONG	„LONG” [długo], parzenie wstępne jest wydłużone o 1 s.
15	Hot Water programm. [programowanie wody gorącej]	Funkcja umożliwia zmianę funkcjonowania przycisku wody gorącej.
	Deact. [dezaktywacja]	„OFF”; po wciśnięciu tego przycisku gorąca woda jest wydawana ciągłym strumieniem do chwili ponownego wciśnięcia przycisku.
	Act. [aktywacja]	„ON”; po wciśnięciu tego przycisku gorąca woda jest wydawana zgodnie z ustawionymi dawkami i trybami.

16	MILK BUTTON [PRZYCISK MLEKA]	Funkcja umożliwia zmianę sposobu działania przycisku mleka gorącego.
	Deact. [dezaktywacja]	„OFF”; po wciśnięciu tego przycisku gorące mleko jest wydawane ciągłym strumieniem do chwili ponownego wciśnięcia przycisku.
	Act. [aktywacja]	„ON”; po wciśnięciu tego przycisku gorące mleko jest wydawane zgodnie z ustawionymi dawkami i trybami.
17	Hot Water mixing [mieszanie z gorącą wodą]	Podczas wydawania poszczególnych rodzajów napojów, urządzenie dodaje określoną ilość gorącej wody, zgodnie z zaprogramowaną wartością.
	Deact. [dezaktywacja]	„OFF”, do napoju NIE jest dodawana gorąca woda.
	Act. [aktywacja]	„ON”, przeprowadzane jest mieszanie UWAGA Jeżeli funkcja zostanie dezaktywowana, zaprogramowane wartości pozostają bez zmian i mogą być użyte ponownie po reaktywacji funkcji.
18	Power Steam	Możliwość ustawienia temperatury końcówki wydawania pary.
	20…100	
Maintenance [Serwis]		
NR OPCJI	WYŚWIETLACZ	Opis
1.	Cappuccinatore Rinsing [Płukanie spieniacza]	Funkcja umożliwia wydanie pewnej ilości pary, aby zapobiec powstawaniu osadów w spieniaczu.
2.	GROUP RINSING [PŁUKANIE JEDNOSTKI]	Funkcja umożliwia mycie jednostki parzenia z użyciem specjalnych tabletek
	follow instructions [postępować zgodne z instrukcjami]	(w celu uzyskania szczegółowych informacji o tabletkach, należy skontaktować się z Autoryzowanym Punktem Serwisowym). Postępowanie: Proces rozpoczyna się od „GROUP RINSING” [PŁUKANIE JEDNOSTKI] Wciśnij przycisk „Enter”; na wyświetlaczu pojawi się napis „PUT THE TABLET INTO THE GROUP” [włoż tabletkę do jednostki] Zdejmij jednostkę parzenia; na wyświetlaczu pokazuje się „INS. BREW GROUP” [zamontuj jednostkę parzenia] Włóż tabletkę do jednostki parzenia i zamontuj jednostkę parzenia na miejsce; na wyświetlaczu pojawi się napis „CLOSE SERV. DOOR” [zamknij drzwiczki serwisowe] Zamknij drzwiczki; na wyświetlaczu pojawi się napis „RINSING” [płukanie] Urządzenie rozpoczyna cykl mycia. Po zakończeniu cyklu na wyświetlaczu pojawi się komunikat „REMOVE THE GROUP AND RINSE IT WITH WATER” [zdejmij jednostkę i przepłucz wodą] Zdejmij jednostkę parzenia; na wyświetlaczu pojawi się napis „INS. BREW GROUP” [zamontuj jednostkę parzenia]. Przemyj jednostkę pod bieżącą wodą. Umieść jednostkę parzenia z powrotem na miejsce; na wyświetlaczu pojawi się napis „CLOSE SERV. DOOR” [zamknij drzwiczki serwisowe] Zamknij drzwiczki; na wyświetlaczu pojawi się napis „RINSING COMPLETED PRESS OK” [płukanie zakończone, wciśnij OK]” Aby wyjść z całkowicie z menu tak, aby urządzenie było gotowe do użytku, wciśnij „OK”
3.	CLEAN BREWING UNIT [CZYSZCZENIE JEDNOSTKI PARZENIA]	Funkcja umożliwia wydanie minimalnej ilości gorącej wody (ok. 5 ml), aby zapobiec tworzeniu się osadów w końcówce wydawania kawy. Cykl mycia przeprowadzany jest automatycznie po zaprogramowanym czasie (20 - 240 minut) od ostatniego wydania.
3.1.	Cleaning enabling [aktywacja czyszczenia]	Po potwierdzeniu:

	Deact. [dezaktywacja]	„DEACTIVATE” [dezaktywacja]: urządzenie nie przeprowadza cyklu mycia
	Act. [aktywacja]	„ACTIVATE” [aktywacja]: urządzenie przeprowadza cykl mycia.
3.2.	Cleaning delay [Opóźnienie czyszczenia]	Ustawia czas opóźnienia mycia końcówki wydawania od czasu ostatniego wydania.
	10….240	
4.	WATER FILTER [FILTR WODY]	Ostrzeżenie „Descaling” [Odkamienianie] informuje o konieczności przeprowadzenia serwisu odkamieniaczy (zmiękczaczy żywicowych lub innych środków).
4.1.	ALARM THRESHOLD [PRÓG ALARMU]	Instalator firmy serwisującej odkamieniacz może zaprogramować ilość wody konieczną do przeprowadzenia regeneracji układu. Ostrzeżenie! Jeżeli wykorzystywane są układy żywicowo-jonowe, niezwykle istotne jest przeprowadzenie należytego serwisu, ponieważ użyta żywica może sprawić, że uzdatniana woda nie będzie nadawała się do picia.
4.2.	STOP THRESHOLD [PRÓG ZATRZYMANIA]	Ostrzeżenie „DESCALING” [odkamienianie] wyświetlane jest zarówno wtedy, gdy konieczne jest odkamienienie urządzenia, jak i wówczas, gdy dojdzie do blokady.
4.3.	ACTUAL COUNTER [LICZNIK FAKTYCZNYCH CYKLI]	W ostatnim z wymienionych przypadków ostrzeżenie „DESCALING” [odkamienianie] wyświetlane jest razem z „Descaling message” [komunikat o odkamienianiu]
5.	Counters [liczniki]	Funkcje te odzwierciedlają odpowiednio łączną liczbę cykli parzenia kawy oraz łączną liczbę cykli wydawania gorącej wody.
5.1.	TOTAL COFFEE [KAWA ŁĄCZNIE]	Jeżeli automatyczne dawkowanie wody jest dezaktywowane (zob. funkcja „Hot water programm.” [programowanie wody gorącej], liczone będą cykle każdorazowej aktywacji zaworu elektromagnetycznego.
5.2.	TOTAL WATER [WODA ŁĄCZNIE]	UWAGA: Obydwie funkcje służą wyłącznie celom informacyjnym i nie mogą być zresetowane.
Techniczne MENU MYCIA		
NR OPCJI	WYŚWIETLACZ	Opis
1.	Cappuccinatore Rinsing [Płukanie spieniacza]	Funkcja umożliwia wydanie pewnej ilości pary, aby zapobiec powstawaniu osadów w spieniaczu.
2.	CLEAN BREWING UNIT [CZYSZCZENIE JEDNOSTKI PARZENIA]	Funkcja umożliwia wydanie minimalnej ilości gorącej wody (ok. 5 ml), aby zapobiec tworzeniu się osadów w końcówce wydawania kawy.
3.	GROUP RINSING [PŁUKANIE JEDNOSTKI]	Funkcja umożliwia mycie jednostki parzenia z użyciem specjalnych tabletek

	follow instructions [postępować zgodne z instrukcjami]	(w celu uzyskania szczegółowych informacji o tabletkach, należy skontaktować się z Autoryzowanym Punktem Serwisowym). Postępowanie: Proces rozpoczyna się od „GROUP RINSING” [PŁUKANIE JEDNOSTKI] Wciśnij przycisk „Enter”; na wyświetlaczu pojawi się napis „PUT THE TABLET INTO THE GROUP” [włoż tabletkę do jednostki] Usuń jednostkę parzenia; na wyświetlaczu pokazuje się „INS. BREW GROUP” [zamontuj jednostkę parzenia] Włóż tabletkę do jednostki parzenia i zamontuj jednostkę parzenia na miejsce; na wyświetlaczu pojawi się napis „CLOSE SERV. DOOR” [zamknij drzwiczki serwisowe] Zamknij drzwiczki; na wyświetlaczu pojawi się napis „RINSING” [płukanie] Urządzenie rozpoczyna cykl mycia. Po zakończeniu cyklu na wyświetlaczu pojawi się komunikat „REMOVE THE GROUP AND RINSE IT WITH WATER” [zdejmij jednostkę i przepłucz wodą] Zdejmij jednostkę parzenia; na wyświetlaczu pojawi się napis „INS. BREW GROUP” [zamontuj jednostkę parzenia]. Przemyj jednostkę pod bieżącą wodą. Umieść jednostkę parzenia z powrotem na miejsce; na wyświetlaczu pojawi się napis „CLOSE SERV. DOOR” [zamknij drzwiczki serwisowe] Zamknij drzwiczki; na wyświetlaczu pojawi się napis „RINSING COMPLETED PRESS OK” [płukanie zakończone, wciśnij OK] Aby wyjść z całkowicie z menu tak, aby urządzenie było gotowe do użytku, wciśnij „OK”.
PROGRAMOWANIE MLEKA		
NR OPCJI	WYŚWIETLACZ	Opis
1.	PROGRAMOWANIE MLEKA	Umożliwia zapisanie ilości mleka poprzez wciśnięcie przycisku napoju przez dłuższy czas. (zob. punkt „PROGRAMOWANIE MLEKA”)
Menu testowe		

8.2.4 PROGRAMOWANIE MLEKA

PROGRAMOWANIE MLEKA [MILK PROGRAMMING] to bezpośredni element sterowania umożliwiający zaprogramowanie i zapisanie ilości mleka dla wybranego napoju.

Wybierz „MILK PROGRAMMING”	Na wyświetlaczu pojawia się ikona programowania (1)
Wciśnij i przytrzymaj przycisk odpowiadający napojowi, który ma zostać zaprogramowany.	Urządzenie zaczyna wydawanie tylko mleka
Zwolnij przycisk odpowiadający wybranemu napojowi wkrótce po osiągnięciu pożądanej ilości mleka	Urządzenie przestanie wydawać mleko.
Programowanie zostało zakończone	Następnym razem, kiedy wydawany jest wybrany napój, wydana zostanie zaprogramowana ilość mleka.

(1) Podczas programowania mleka wyświetlana jest ikona przedstawiona na rysunku.

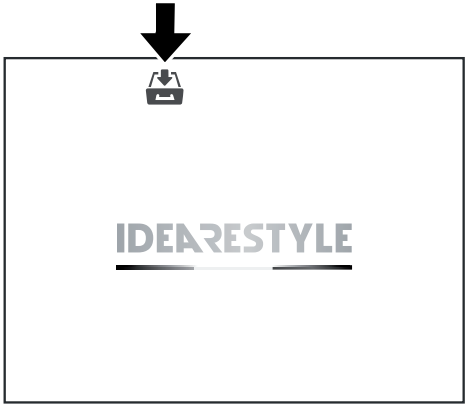

9 EKSPLOATACJA I KORZYSTANIE

⚠ Przed przystąpieniem do użytkowania urządzenia należy staranne zapoznać się z instrukcją obsługi i dopilnować, aby użytkownicy zapoznali się z urządzeniem.

☞ W przypadku dłuższej przerwy w użytkowaniu urządzenia zaleca się ponowne zapoznanie się z częścią „Pierwsze użycie – Użycie po dłuższej przerwie w użytkowaniu" przed przystąpieniem do ponownego korzystania z urządzenia.

☞ Korzystanie z urządzenia przez dzieci powyżej 8-go roku życia i przez osoby z ograniczeniami zdolności fizycznych, umysłowych lub sensorycznych lub przez osobę z brakiem doświadczenia i umiejętności jest dopuszczalne pod warunkiem właściwego nadzoru lub poinstruowania tych osób w zakresie właściwego stosowania urządzenia i zrozumienia związanych z tym zagrożeń.

☞ Dzieciom nie wolno używać urządzenia do zabawy. Dzieci nie mogą wykonywać żadnych czynności czyszczenia ani serwisowych bez właściwego nadzoru.

9.1 Tryby pracy urządzenia

W odniesieniu do zasilania urządzenie posiada następujące tryby pracy:

Wyłączona i izolowana elektrycznie

- Przycisk zasilania i przełącznik wielobiegunowy ustawione są na „0" (lub wtyczka wyjęta z gniazda).
- Aktywna jest tylko pamięć zaprogramowanych danych.

Włączone

- Przycisk zasilania i przełącznik wielobiegunowy ustawione są na „I" (lub wtyczka włożona do gniazda).
- Wszystkie funkcje są aktywne, a wyświetlacz jest włączony.

Tryb uśpienia (urządzenie wyłączone, ale nie izolowane elektrycznie)

- Przycisk zasilania jest ustawiony na „I".
- Aktywne są następujące funkcje: „AUTOMATIC START-UP" [URUCHAMIANIE AUTOMATYCZNE], „ANTIFREEZING" [ZAPOBIEGANIA ZAMARZNIĘCIU], jeżeli wybrane, oraz „Clock" [zegar], a także wyświetlacz i pamięć zaprogramowanych danych.
- Podświetlanie wyświetlacza jest wyłączone.

9.2 Uruchamianie ręczne

Tego rodzaju uruchamianie jest niezbędne wówczas, gdy urządzenie znajduje się w trybie „wyłączone i izolowana elektrycznie".
Należy postępować zgodnie z opisem w punkcie „Pierwsze uruchomienie urządzenia"

9.3 Zaprogramowane uruchamianie automatyczne

Tego rodzaju uruchomienie jest możliwe wówczas, gdy urządzenie znajduje się w trybie „STANDBY", a funkcja „AUTOMATIC START-UP" jest aktywna. Urządzenie włączy się w zaprogramowanym czasie.

9.4 Uruchomienie tymczasowe w trybie uśpienia

Włączanie ręczne, kiedy urządzenie znajduje się w trybie „STANDBY" [tryb uśpienia]. Można to zrobić, wciskając przycisk przedstawiony na rysunku przez 3 sekundy.

Urządzenie powróci automatycznie do trybu „STANDBY" [uśpienia] po 30 minutach od ostatniej operacji, o ile wciąż mieści się w zaprogramowanym czasie uśpienia.

9.5 Wybór napojów

Istnieją następujące warunki niezbędne do wybrania napoju:

- po uruchomieniu urządzenie osiągnie ustawioną temperaturę. W przeciwnym razie na wyświetlaczu pojawi się komunikat „HEATING" [podgrzewanie];
- Nie istnieje stan błędu uniemożliwiający parzenie napojów. W przeciwnym razie na wyświetlaczu pojawi się komunikat o błędzie;
- wybrany napój został aktywowany. W przeciwnym razie na klawiaturze pojawi się symbol nieaktywnego napoju;

Podczas wydawania napoju:

- Na wyświetlaczu pojawia się symbol wydawania napoju.

Wciśnij przycisk odpowiadający potrzebnemu napojowi.

Przyciski parzenia należy przytrzymać przez około 1 sekundę.

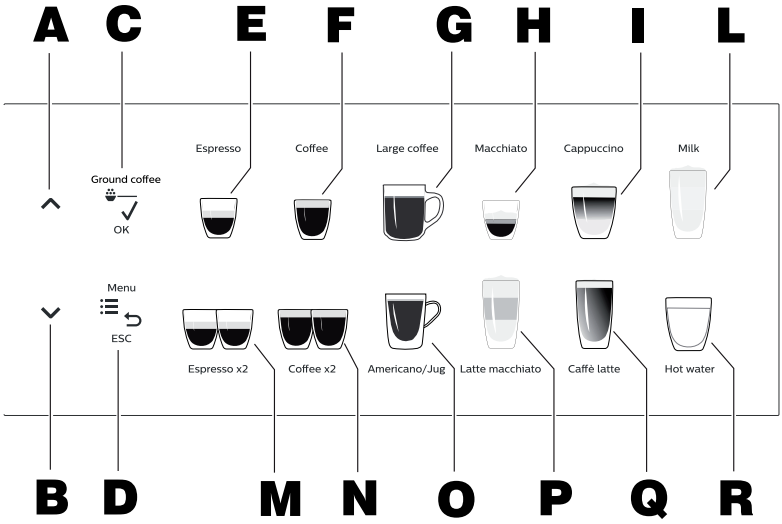

TABELA PARZENIA				
Parzenie	**Sekwencja przycisków**	**Liczba**	**Ilość**	**Opis**
Kawa Napój uzyskany z kawy zmielonej w ekspresie	E	1	mała	Urządzenia dostarczone są ze standardowymi ustawieniami fabrycznymi.
	M	2	mała	
	F	1	duża	
	N	2	duża	
Kawa wcześniej zmielona Napój uzyskany z porcji kawy wcześniej zmielonej	C + E	1	mała	Te napoje są zaprogramowane wyłącznie dla pojedynczej porcji kawy wcześniej zmielonej i są wprowadzane bezpośrednio. Po jednokrotnym wciśnięciu przycisku C, włożyć jedną porcję kawy przez drzwiczki kawy mielonej. Wybierz napój dostępny w połączeniu z kawą wcześniej zmieloną.
	C + F	1	duża	
	C + G	1		
	C + H	1		
	C + I	1		
	C+ P	1		
	C + Q	1		
Kawa w karafce Automatyczne parzenie z użyciem kilku cykli parzenia kawy	O (1-8 razy), OK	1÷8		Dla jednego pojemnika można zaprogramować do 8 cykli parzenia (maks. 2,5 litra). W tym celu należy wcisnąć przycisk O kilkukrotnie. Następnie wcisnąć przycisk OK. Wyświetlona zostanie liczba zaprogramowanych porcji. Po zaparzeniu 2,5 litra napoju należy odczekać 2 minuty przed zadaniem nowego parzenia.
Duża kawa / Ice Americano (Korea) Napój kawowy, do którego można dodać gorącą wodę (kawa duża) lub zimną wodę (ICE Americano)	G	1		

TABELA PARZENIA			
Kawa z odrobiną mleka Napój uzyskany z kawy mielonej i małej ilości mleka	(*), H	(*)	Napój składa się z kawy zmielonej w ekspresie i małej ilości gorącego mleka.
Latte Macchiato Napój uzyskany z gorącego mleka i niewielkiej ilości kawy mielonej	(*), P	(*)	Napój składa się z gorącego mleka i kawy zmielonej w ekspresie.
Cappuccino Napój uzyskany z gorącego mleka i niewielkiej ilości kawy mielonej	(*), I	(*)	Napój składa się z kawy zmielonej w ekspresie i gorącego mleka
Caffè Latte Napój uzyskany z kawy mielonej i porcji mleka	(*), Q	(*)	Napój składa się z kawy zmielonej w ekspresie i gorącego mleka
Gorące mleko Napój uzyskany z mleka	(*), L	(*)	
Gorąca woda (z wyjątkiem modelu COFFEE) Napój uzyskany z użyciem wody	R (1-8 razy), OK	1÷8	Dla jednego pojemnika można zaprogramować do 8 cykli (maks. 1 litr). W tym celu należy wcisnąć przycisk R kilkukrotnie. Następnie wcisnąć przycisk OK. Wyświetlona zostanie liczba zaprogramowanych porcji.

Uwagi:
Definicje „high = dużo” i „low = mało” oznaczają dwa różne poziomy napełnienia naczynia napojem.
(*) = zob. punkt „Programowanie mleka”

☞ Choć wszystkie przyciski zostały wcześniej zaprogramowane na standardowe wartości, sprawdź, czy wydawany napój na pożądane cechy.

☞ Jeżeli tak nie jest, przyciski parzenia muszą zostać przeprogramowane (zob. punkt „Programowanie przycisków parzenia”).

⚠ Jeżeli na etapie parzenia dojdzie wystąpi nieprawidłowość, np. awaria lub brak produktu, wyświetlony zostanie komunikat wskazujący na przyczyny blokady.

⚠ Specjalne komunikaty i sygnały wskazane są w rozdziale „Rozwiązywanie problemów”.

9.6 Para

(z wyjątkiem modelu COFFEE)

- Zanurz końcówkę pary w napoju, który ma zostać podgrzany.
- Przekręć pokrętło wydawania pary przeciwnie do ruchu wskazówek zegara. Po osiągnięciu pożądanej temperatury, zakręć pokrętło (zgodnie z ruchem wskazówek zegara).

☞ Po każdym użyciu należy wyczyścić końcówkę pary wilgotną, czystą ścierką/gąbką z pozostałości poprzednio podgrzewanego napoju.

(*) Przed każdym cyklem parzenia należy włożyć rurkę ssącą do pojemnika z mlekiem.

(**) Należy wyregulować stopień spienienia mleka (zob. punkt „Regulacja spieniania mleka).

9.7 Programowanie przycisków parzenia

Ilości napoju związane z odpowiednimi przyciskami można zaprogramować bezpośrednio z użyciem klawiatury. Aby zaprogramować i przeprogramować przyciski, należy postępować zgodnie z instrukcjami poniżej:

Ilość wody:

- Włącz urządzenie i skonfiguruj je do użytkowania.
- Umieścić pojemnik pod określoną końcówką wydawania.
- Wciśnij i przytrzymaj przycisk odpowiadający napojowi, który ma zostać zaprogramowany
- Na wyświetlaczu pojawia się ikona programowania przedstawiona na rysunku;

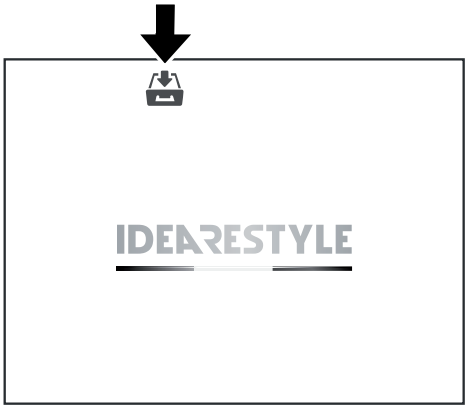

- Zwolnij przycisk, aby zapamiętać wydaną porcję.

Ilość mleka

Opcja „MILK PROGRAMMING" [PROGRAMOWANIE MLEKA] jest elementem sterowania umieszczonym w menu programowania.
Zob. punkt 8, ppkt 8.2.6.

9.8 Wyświetlane komunikaty

☞ Poniżej przedstawiono wykaz alarmów (oprócz objaśnionych powyżej), które mogą być wyświetlane oraz odpowiadające im stany urządzenia.

STANDBY [TRYB UŚPIENIA]
Urządzenie jest wyłączone (przycisk zasilania ustawiony na „I"), a funkcja automatycznego włączania/wyłączania została aktywowana (zob. punkt „Opis komunikatów w menu programowania").

LOAD THE CIRCUIT [ZAŁADOWAĆ OBWÓD]
Komunikat wyświetlany jest wówczas, gdy urządzenie wykryje brak wody w bojlerach podczas cyklu wydawania napoju. Po sprawdzeniu, czy w sieci wodociągowej jest woda, należy wcisnąć przycisk „Góra" (w modelu COFFEE) i przytrzymać do chwili, kiedy woda będzie wypływała stałym strumieniem z końcówki wydawania wody i końcówki wydawania kawy. W modelu COFFEE woda wydostaje się z wyłącznie końcówki wydawania kawy.

EMPTY GROUNDS [WYRZUĆ FUSY]
Komunikat wyświetlany wówczas, gdy szuflada na zużytą kawę jest prawie pełna (urządzenie przeprowadziło zaprogramowaną liczbę cykli parzenia).
W dalszym ciągu jednak można przeprowadzić pewną liczbę cykli parzenia.

OUT OF SERVICE – EMPTY GROUNDS [URZĄDZENIE NIE DZIAŁA – WYRZUĆ FUSY]
Szuflada na zużytą kawę jest pełna (urządzenie przeprowadziło zaprogramowaną liczbę cykli parzenia).
Urządzenie jest zablokowane i nie można przeprowadzić większej liczby cykli wydawania bez opróżnienia szuflady.

CLOSE SERV. DOOR [ZAMKNIJ DRZWICZKI SERWISOWE]
Drzwiczki nie zostały poprawnie zamknięte.

INS. GROUND DRAWER [WŁÓŻ SZUFLADĘ NA FUSY]
Szuflada na fusy nie została prawidłowo włożona.

INS. BREW GROUP [ZAMONTUJ JEDNOSTKĘ PARZENIA]
Jednostka parzenia nie została prawidłowo włożona.

BREW GROUP ERROR [BŁĄD JEDNOSTKI PARZENIA]
Jednostka parzenia nie funkcjonuje prawidłowo; wyłączyć urządzenie i skontaktować się z AUTORYZOWANYM PUNKTEM SERWISOWYM.

PUMP ERROR 1-2 or 3-4 [BŁĄD POMPY 1-2 lub 3-4]
Jedna z pomp jest niesprawna. Urządzenie w dalszym ciągu funkcjonuje, ale należy skontaktować się zAUTORYZOWANYM PUNKTEM SERWISOWYM.

SENSOR ERROR 1 2 BŁĄD [CZUJNIKA 1 2]
Komunikat wyświetlany wówczas, gdy czujnik temperatury jest niesprawny. Wyłączyć urządzenie i skontaktować się z AUTORYZOWANYM PUNKTEM SERWISOWYM.

TEMPER. ERROR [BŁĄD TEMPERATURY]
Komunikat wyświetlany wówczas, gdy jeden z elementów grzejnych bojlera jest niesprawny. Wyłączyć urządzenie i skontaktować się z AUTORYZOWANYM PUNKTEM SERWISOWYM.

Filter alarm [Alarm filtra]
Interwencja konieczna wówczas, gdy urządzenie przeprowadzi zaprogramowaną liczbę cykli wydawania. Koszty serwisowania zmiękczacza leżą po stronie użytkownika, natomiast wymiany wkładu – po stronie AUTORYZOWANEGO PUNKTU SERWISOWEGO.
Interwencje ustawiane są zgodnie z cyklami pracy urządzenia i mogą zostać zaprogramowane przez technika serwisu.

MAINTENANCE [SERWIS]
Komunikat wyświetlany wówczas, gdy urządzenie wymaga serwisowania i po przeprowadzeniu zaprogramowanej liczby cykli wydawania. Wyłączyć urządzenie i skontaktować się z AUTORYZOWANYM PUNKTEM SERWISOWYM.
Interwencje serwisowe ustawiane są zgodnie z cyklami pracy urządzenia i mogą zostać zaprogramowane przez technika serwisu.

9.9 Wyłączanie urządzenia

Zaprogramowane automatyczne wyłączenie
Jest ono możliwe wówczas, gdy funkcja „Automatic start-up" [Automatyczne uruchomienie] jest aktywna, a funkcja „On/Off time" [Czas włączania/wyłączania] została zaprogramowana.
Urządzenie przechodzi w tryb uśpienia [Standby] w zaprogramowanym czasie.

Wyłączanie ręczne
Wyłączanie ręczne jest konieczne wówczas, gdy funkcja „Automatic start-up" [Uruchamianie automatyczne] jest nieaktywna.
Można ją przeprowadzić poprzez przełączenie przycisku zasilania i przełącznika wielobiegunowego na „0" lub poprzez wyjęcie wtyczki z gniazda zasilania.

10 CZYSZCZENIE I SERWISOWANIE

⚠ Przed dokonaniem jakiejkolwiek czynności serwisowania i/lub czyszczenia należy wyłączyć urządzenie poprzez przestawienie przycisków w położenie „OFF". Odłącz urządzenie od sieci elektrycznej, wyciągając wtyczkę z gniazdka i poczekaj, aż urządzenie ostygnie.

⚠ Producent nie odpowiada za szkody lub nieprawidłowości w działaniu spowodowane przez nieprawidłowe serwisowanie lub jego brak.

⛔ Nigdy nie należy przeprowadzać operacji czyszczenia, kiedy urządzenie znajduje się w trybie „standby [tryb uśpienia].

⛔ Nie polewać urządzenia bezpośrednim strumieniem wody pod ciśnieniem.

⚠ W razie błędów należy niezwłocznie wyłączyć urządzenie, odłączyć je od zasilania, wyciągając wtyczkę z gniazdka i skontaktować się z najbliższym punktem serwisowym.

10.1 Uwagi ogólne dotyczące poprawnej eksploatacji

⚠ Elementy nieusuwalne i samo urządzenie należy czyścić, o ile nie wskazano inaczej, wyłącznie z użyciem zimnej lub letniej wody, za pomocą gąbki niepowodującej zarysowań i wilgotnej ścierki.

⛔ Nigdy nie polewać urządzenia bezpośrednim strumieniem wody pod ciśnieniem. Przed użyciem gąbki do czyszczenia urządzenia należy ją uprzednio wyżąć.

Wszystkie elementy wymagające czyszczenia są łatwo dostępne i nie potrzebne są żadne narzędzia.

Okresowe serwisowanie i czyszczenie pozwolą utrzymać urządzenie w dobrym stanie przed dłuższy czas i zapewnią zgodność z podstawowymi normami higieny.

Aby zapewnić prawidłowe działanie urządzenia, należy postępować zgodnie z instrukcjami i przestrzegać terminów wskazanych w „HARMONOGRAMIE SERWISOWANIA".

Jeżeli spieniacz (wersja CAPPUCCINO) nie jest używany przez dłużej niż godzinę, należy przeprowadzić cykl czyszczenia końcówek przed ponownym użyciem (zob punkt „Czyszczenie spieniacza").

10.2 Czyszczenie i serwis planowy

⚠ Wszystkie części należy myć wyłącznie letnią wodą i bez użycia detergentów lub rozpuszczalników, które mogłyby zmienić ich kształt lub parametry.

⛔ Żadnych części demontowalnych nie można myć w zmywarce.

⛔ Nie czyścić części elektrycznych za pomocą wilgotnych ścierek i/lub detergentów odtłuszczających. Osady kurzu usuwać strumieniem osuszonego sprężonego powietrza lub z użyciem ścierki antystatycznej.

10.2.1 Harmonogram serwisowania

CZYSZCZONY ELEMENT	Serwis	A	B	C	D
Końcówka wydawania kawy	Zob. punkt „Czyszczenie końcówki wydawania kawy”.	x	-	-	-
Jednostka parzenia kawy	Zob. punkt „Czyszczenie jednostki parzenia kawy”.	x	-	-	-
Tacka ociekowa i jej kratka	Zob. punkt „Czyszczenie tacki ociekowej i kratki”.	x	-	-	-
Szuflada na fusy	Zob. punkt „Czyszczenie szuflady na fusy”.	x	-	-	-
Końcówki wydawania gorącej wody i pary	Zob. punkt „Czyszczenie końcówek pary i gorącej wody”.	x	-	-	-
spieniacz	Zob. punkt “Czyszczenie spieniacza”.	x	-	-	-
Powierzchnia do podgrzewania filiżanek	Zob. punkt “Czyszczenie powierzchni do podgrzewania filiżanek”.	-	x	-	-
Zasobnika kawy ziarnistej	Zob. punkt „Czyszczenie pojemników”.	-	x	-	-

A Codziennie
B Raz w tygodniu
C Podczas każdego uzupełniania
D Co miesiąc

10.2.2 Czyszczenie końcówki wydawania kawy

10.2.2.1 Ręczne czyszczenie końcówki wydawania kawy

Można demontować następujące elementy:

- górną pokrywę ochronną końcówki wydawania, poprzez ciągnięcie jej na zewnątrz;
- dolną pokrywę ochronną końcówki wydawania, poprzez odkręcanie dolnego pokrętła;
- końcówkę wydawania kawy, poprzez ciągnięcie jej na zewnątrz;
- Złącze kawowe, przekręcając je o ok. 90 stopni.

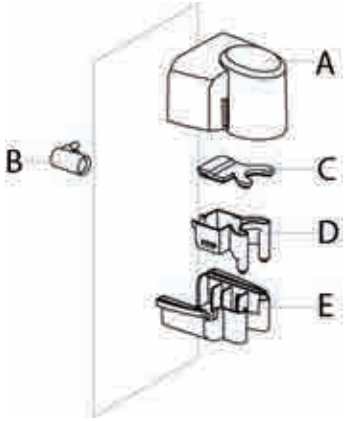

A górna pokrywa ochronna
B złącze kawowe
C-D Końcówka wydawania kawy
E dolna pokrywa ochronna

10.2.2.2 Automatyczne czyszczenie końcówki wydawania kawy

Postępowanie objaśniono w punkcie „Opis komunikatów w menu programowania", opcja „DISPENSER RINSING" [PŁUKANIE DYSPENSERA].

10.2.3 Czyszczenie jednostki parzenia

10.2.3.1 Czyszczenie ręczne jednostki parzenia

☞ Czyszczenie można przeprowadzić wówczas, gdy w urządzeniu nie ma ziaren kawy.

Jednostkę parzenia należy czyścić okresowo z użyciem specjalnych tabletek.

- Usuń jednostkę parzenia, ciągnąc za odpowiednią rączkę i wciskając przycisk oznaczony „PRESS".
- Umyj letnią wodą.

Nie używaj detergentów.

- Delikatnie zeskrob górne sito za pomocą łyżeczki plastikowej.

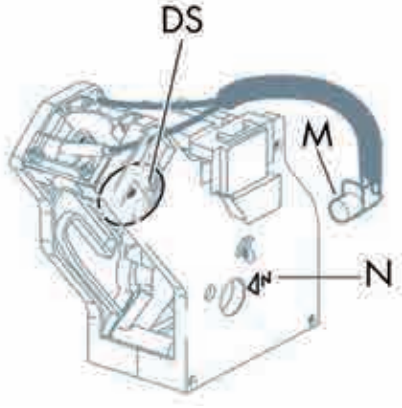

DS Sito górne
M Rączka
N Położenie neutralne

10.2.3.2 Automatyczne czyszczenie jednostki parzenia

Postępowanie objaśniono w punkcie „Opis komunikatów w menu programowania", opcja „GROUP RINSING" [PŁUKANIE JEDNOSTKI].

10.2.4 Czyszczenie tacki ociekowej i kratki

Wyjmij tackę ociekową z urządzenia i umyj pod bieżącą wodą, zwracając szczególną uwagę na kratkę.

10.2.5 Czyszczenie szuflady na fusy

Wyjmij tackę ociekową, wyjmij szufladę na fusy i umyj pod bieżącą wodą.

10.2.6 Czyszczenie końcówek pary i gorącej wody (z wyjątkiem modelu COFFEE)

Końcówki należy czyścić wilgotną ścierką niepozostawiającą zarysowań.
Jeżeli dysze są zapchane, ostatni odcinek końcówek wydawania można odkręcić i użyć szpilki do udrożnienia dyszy.

10.2.7 Czyszczenie powierzchni do podgrzewania filiżanek

Powierzchnię do podgrzewania filiżanek należy czyścić wilgotną ścierką niepozostawiającą zarysowań.

10.2.8 Czyszczenie pojemników

Aby wyczyścić zasobnik kawy ziarnistej, należy postępować w następujący sposób:

- Zamknij przedział zasobnika kawy ziarnistej.
- Zaparz kilka filiżanek kawy w ramach testu, aby usunąć ziarna kawy z młynka.
- Odkręć śruby z pojemnika z użyciem dostarczonego narzędzia.
- Podnieś pojemnik i usuń pozostałości ziaren za pomocą odsysacza;
- Umyj i starannie wysusz wnętrze pojemnika, zanim go zamontujesz.

Aby wyczyścić pojemnik produktów gotowych, należy postępować w następujący sposób:

- zdejmij pojemnik;
- umyj i starannie wysusz wnętrze pojemnika, zanim go zamontujesz;

10.2.9 Czyszczenie spieniacza

⚠ Nigdy nie należy czyścić spieniacza, kiedy urządzenie znajduje się w trybie uśpienia [standby].

⚠ SPIENIACZ należy czyścić po każdym użyciu, aby zapobiec tworzeniu się osadu.

⚠ Wszystkie części wymienne należy myć i płukać pod bieżącą wodą.

Aby wyczyścić każdą część jednostki spieniania odrębnie, należy zdjąć:

- pokrywę górną, poprzez ciągnięcie jej na zewnątrz;
- spieniacz, poprzez ciągnięcie go na zewnątrz;
- widełki;
- dźwignię regulacji crema;
- dźwignię regulacji temperatury;
- pokrywę korpusu spieniacza;
- złącze łączące rurkę ssącą z korpusem spieniacza;
- końcówkę wydawania mleka;
- rurka ssania mleka.

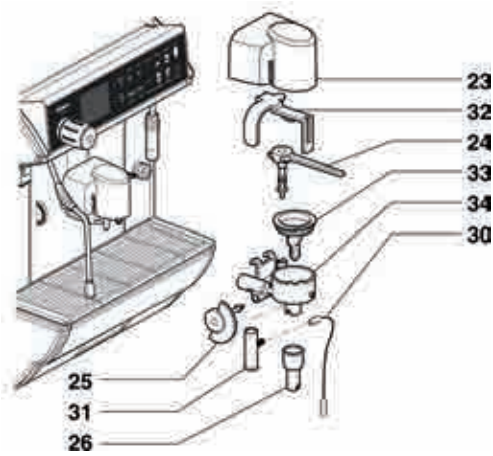

23 górna pokrywa ochronna
24 dźwignia regulacji spienienia
25 dźwignia regulacji temperatury
26 końcówki wydawania mleka
29 spieniacz
30 rurka zasysająca mleko
31 mocowanie
32 widełki
33 pokrywa korpusu spieniacza

Cykl czyszczenia rurek

Aby przeprowadzić cykl czyszczenia rurek, należy postępować w następujący sposób:

- zanurz rurkę zasysającą mleko w pojemniku z wodą

⚠ Nie używać gorącej wody.

- wciśnij przycisk przedstawiony na rysunku

- odczekaj do przepłynięcia wody.

10.3 Serwis nieplanowy

Serwis nieplanowy obejmuje każdą naprawę lub wymianę części.
Jedyną osobą upoważnioną do przeprowadzania tych czynności jest Technik serwisu.

10.3.1 Blokada młynka

- Ciało obce znajdujące się wśród ziaren kawy może spowodować blokadę młynka, a w związku z tym blokadę urządzenia; wyświetlany jest wówczas komunikat „GRINDER ERROR".
- W takim przypadku należy otworzyć młynek i usunąć ciało obce.

10.3.1.1 Montaż/demontaż młynka

- Zamknij przedział zasobnika kawy ziarnistej.
- Odkręć śruby z pojemnika z użyciem dostarczonego narzędzia. Wyjmij pojemnik z urządzenia, ciągnąc go w górę.

Mod. LUXE / Mod. COFFEE / Mod. CAPPUCCINO

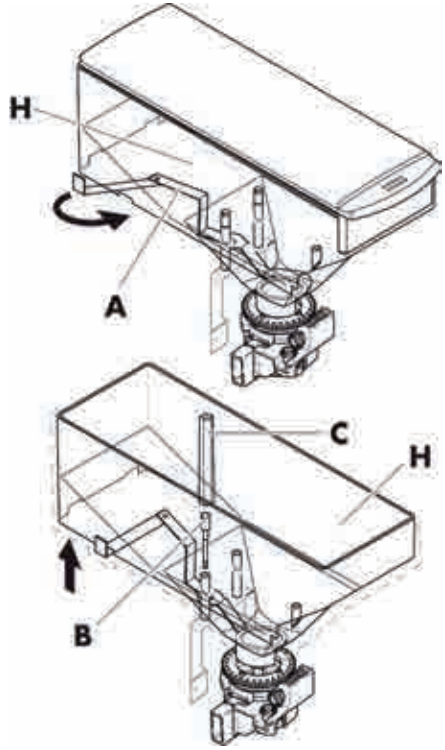

Mod. DUO

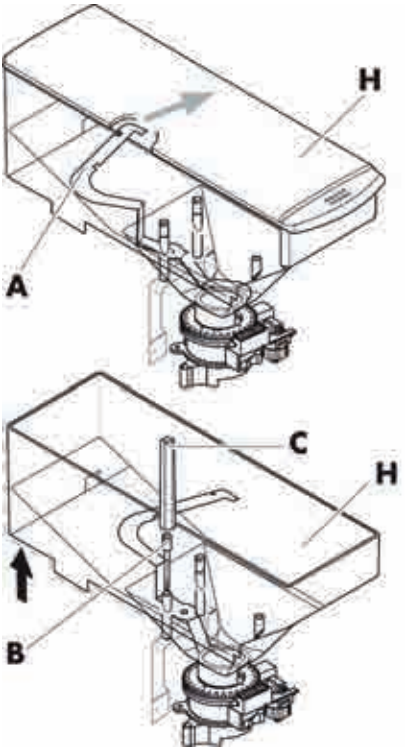

A przegroda
B śruby
C dostarczone narzędzie
H zasobnik kawy ziarnistej

- Usuń ziarna kawy z młynka z użyciem odkurzacza.

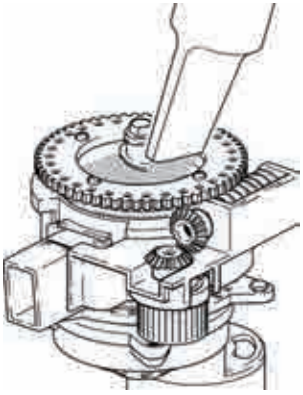

- Odkręć śruby.
- Wyjmij koło przekładniowe.

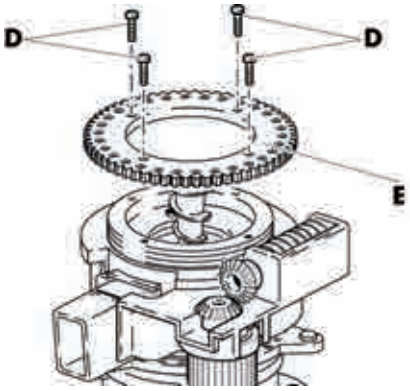

D śruby
E koło przekładniowe

- Odkręć i zdejmij pierścień regulacyjny i wyczyść obydwa młynki odkurzaczem i szczotką.

☞ Sprawdź zużycie elementów mielących. W razie wyraźnych uszkodzeń należy je wymienić.

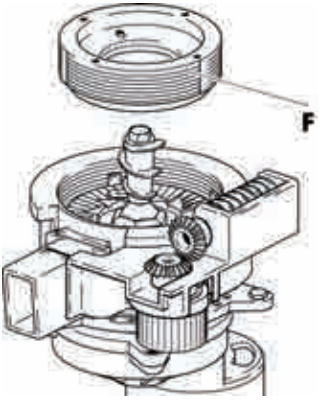

F pierścień regulacyjny

Aby ponownie zmontować młynek, należy postępować zgodnie z instrukcjami poniżej:

- Nakręć pierścień regulacyjny do limitu, następnie zluzuj o 1/2 obrotu.

Zluzowanie o 1/2 obrotu jest konieczne, aby zapobiec blokadzie i uszkodzeniu młynka.

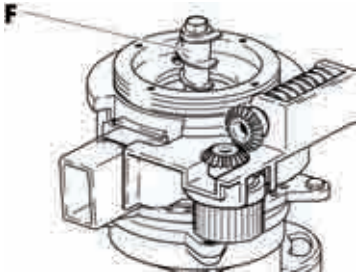

- Umieść koło przekładniowe z powrotem na miejscu i zamocuj, dokręcając śruby.
- Umieść zasobnik kawy ziarnistej z powrotem na miejscu.

Dopilnuj należytego umieszczenia uszczelki. Powinna ona odpowiednio spasować się z kołem przekładniowym i pierścieniem regulacyjnym.

- Zamocuj pojemnik, dokręcając śruby odpowiednim narzędziem.

Model LUXE / Model COFFEE / Model CAPPUCCINO

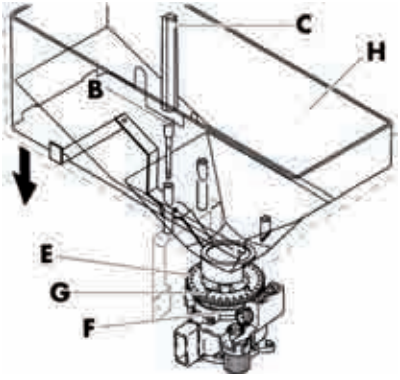

Mod. DUO

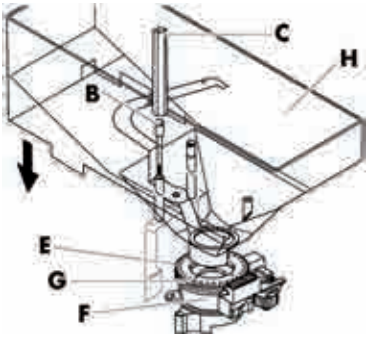

- Otwórz przegrodę.

Przed ponownym uruchomieniem urządzenia konieczna jest ponowna regulacja mielenia.

Model LUXE / Model COFFEE / Model CAPPUCCINO

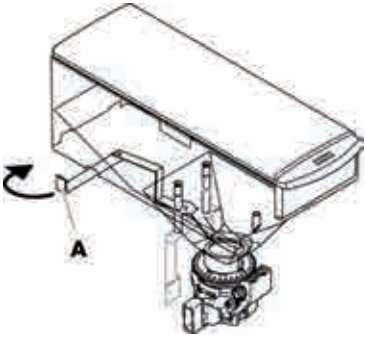

Mod. DUO

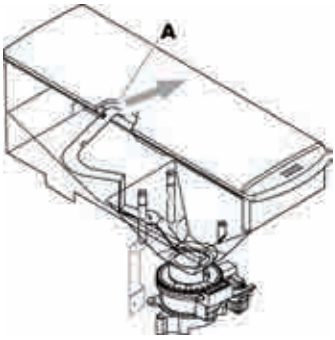

A przegroda

11 ROZWIĄZYWANIE PROBLEMÓW

Poniżej przedstawiono wykaz możliwych stanów nieprawidłowych urządzenia.

Symbol Technika serwisu w polu „Uwagi / zalecana interwencja” oznacza, że czynność może zostać przeprowadzona wyłącznie przez Technika serwisu.

Awaria	Przyczyna	Uwagi / zalecana interwencja
Urządzenie nie włącza się	Brak napięcia	Sprawdzić:
		czy wtyczka jest podłączona
		czy przełącznik wielobiegunowy (jeżeli dotyczy) jest włączony
		bezpieczniki instalacji elektrycznej
		połączenia elektryczne
Na wyświetlaczu pojawi się napis „Coffee grounds drawer full” [Szuflada na fusy pełna]	Szuflada na fusy pełna	Opróżnić szufladę na fusy i umieścić ją odpowiednio z powrotem na miejscu
Błąd młynka	Młynek jest zablokowany	Wyczyścić młynek (zob. punkt „Blokada młynka”)
Zamiast kawy wydawana jest tylko woda	Przycisk wyboru kawy wcześniej mielonej został wciśnięty, jednak zmielona kawa nie została dodana do właściwego pojemnika	Umieść porcję kawy w pojemniku i uruchom ponownie cykl
Nie jest wydawana woda ani para	Końcówka pary/gorącej wody jest zapchana	Wyczyścić cienką szpilką
Kawa wypływa zbyt szybko	Kawa zmielona zbyt grubo	Ustawić drobniejsze mielenie
Kawa wypływa zbyt wolno	Kawa zmielona zbyt drobno	Ustawić grubsze mielenie
Kawa nie jest odpowiednio gorąca	Filiżanka nie została wcześniej podgrzana	Podgrzać filiżankę na powierzchni do podgrzewania filiżanek
	Urządzenie nie osiągnęło jeszcze właściwej temperatury	Poczekać, aż urządzenie osiągnie idealną temperaturę
Kawa nie posiada wystarczająco dużo cremy	Gatunek kawy jest nieodpowiedni, kawa nie jest świeżo palona, kawa została zmielona zbyt drobno lub zbyt grubo	Zmienić gatunek kawy i sprawdzić grubość mielenia (jeżeli kawa była wcześniej mielona)
Urządzenie potrzebuje zbyt dużo czasu na rozgrzanie, ilość wody jest zmniejszona	Obwód urządzenia jest zapchany kamieniem	Należy odkamienić urządzenie
Nie można wyjąć jednostki parzenia	Jednostka parzenia nie znajduje się w neutralnym położeniu	Włącz i wyłącz urządzenie za pomocą przycisku zasilania
Nie można włożyć jednostki parzenia	Jednostka parzenia nie znajduje się w neutralnym położeniu	Przekręcić jednostkę ręcznie, aż znajdzie się w położeniu neutralnym, zgodnie ze znakiem odniesienia oznaczonym strzałką na trzonie
Spieniacz nie wydaje mleka	Użyte mleko nie jest wystarczająco schłodzone (zob. ostrzeżenia)	Przesuń dźwignię regulacji temperatury w dół
	W pojemniku nie ma mleka	Napełnić pojemnik mlekiem

12 PRZECHOWYWANIE – UTYLIZACJA

12.1 Zmiana miejsca

Jeżeli urządzenie ma zostać umieszczone w innym miejscu, należy:

- odłączyć urządzenie od zasilania;
- przeprowadzić ogólne czyszczenie urządzenia zgodnie ze wskazówkami zawartymi w punkcie „Czyszczenie i serwisowanie";
- umieścić części z powrotem na miejscu i zamknąć drzwiczki;
- podnieść i umieścić urządzenie w wyznaczonym miejscu zgodnie z instrukcjami przedstawionymi w punkcie „Rozpakowanie i posadowienie".

12.2 Przerwy w użytkowaniu i przechowywanie

Jeżeli urządzenie ma być przechowywane lub pozostaje nieaktywne przez długi czas, należy przeprowadzić te same czynności, które opisano w punkcie „Zmiana miejsca", w związku z czym należy:

- owinąć urządzenie w tkaninę, aby chronić je przed kurzem i wilgocią;
- dopilnować, aby urządzenie zostało umieszczone w odpowiednim miejscu (temperatura nie może być niższa od 1°C) i nie kłaść na nim kartonów ani innych urządzeń.

13 INSTRUKCJE DOTYCZĄCE UTYLIZACJI ZUŻYTEGO URZĄDZENIA

INFORMACJE DLA UŻYTKOWNIKA
zgodnie z art. 13 włoskiego rozporządzenia prawodawczego z dnia 25 lipca 2005 r. nr 151 „Wdrożenie dyrektyw 2002/95/WE, 2002/96/WE i 2003/108/WE w sprawie ograniczenia stosowania niektórych niebezpiecznych substancji w sprzęcie elektrycznym i elektronicznym oraz utylizacji odpadów".

Umieszczony na urządzeniu lub jego opakowaniu symbol przekreślonego kosza na kółkach wskazuje na to, że wycofane z użytku urządzenie należy zutylizować odrębnie od innych odpadów.

Producent organizuje i prowadzi specjalny odbiór urządzenia po wycofaniu go z eksploatacji. W związku z tym, w celu zapewnienia prawidłowej utylizacji użytkownik powinien skontaktować się z producentem i przestrzegać postanowień dotyczących odrębnej organizacji odbioru tego urządzenia po wycofaniu go z użytkowania.

Oddzielenie produktu do późniejszego recyklingu, obróbki i utylizacji w sposób przyjazny dla środowiska pomoże zapobiec ewentualnym zagrożeniom dla środowiska i zdrowia publicznego oraz umożliwia ponowne wykorzystanie i/lub recykling materiałów składających się na urządzenie.

Stosowane będą określone sankcje administracyjne określone w bieżących przepisach prawa w przypadku niezgodnej z prawem utylizacji produktu przez użytkownika.